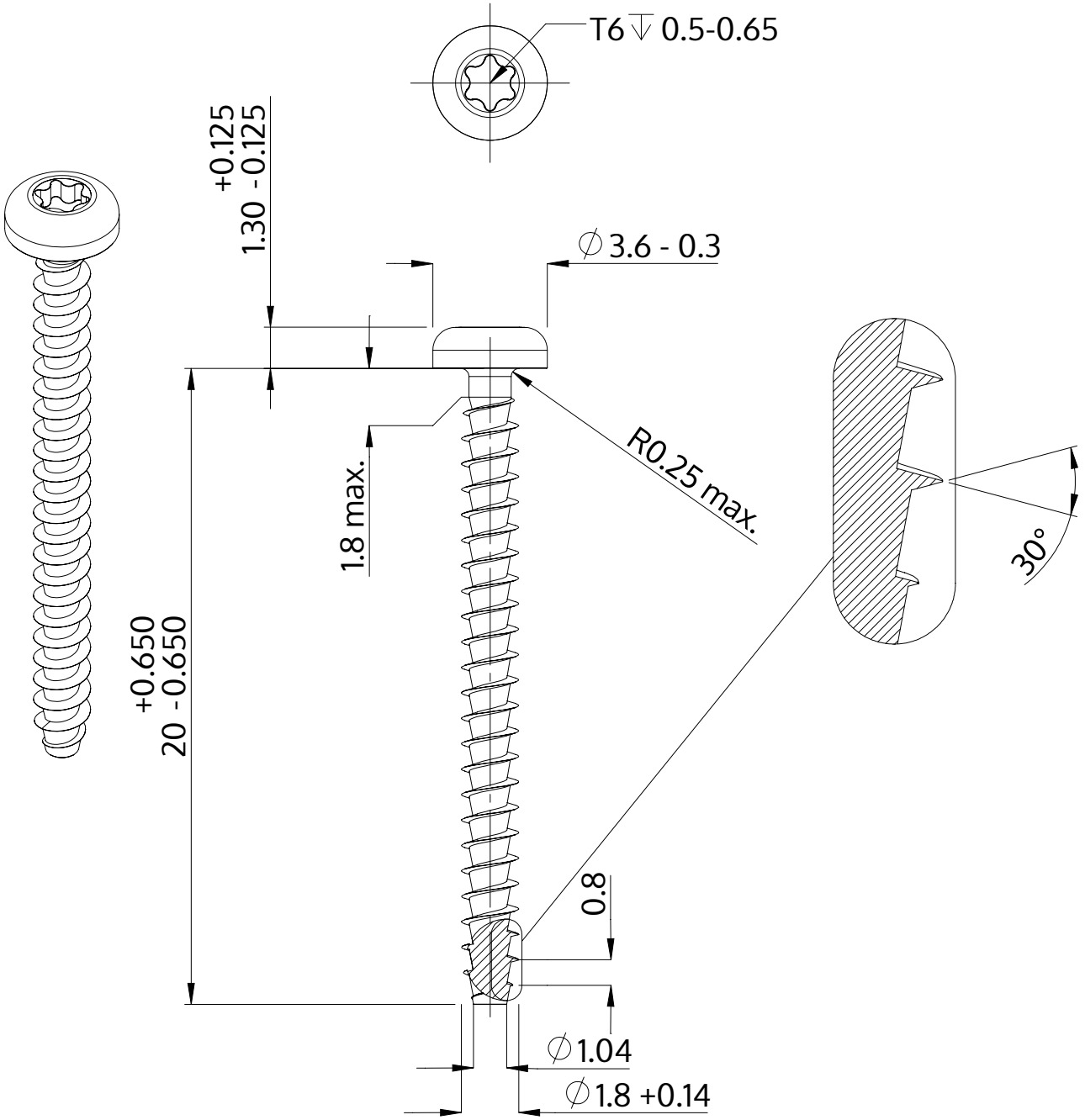

Descriere	STP39A 1.8x20.0 - T6
Material	oţel inoxidabil A2
Exterior	neacoperit, murat și pasivat
Greutate	0.317 kg / 1000 unități

SCREWERK	**STP39A0180200E**	
Desen metric A4	Scalarea 5:1	2024-10