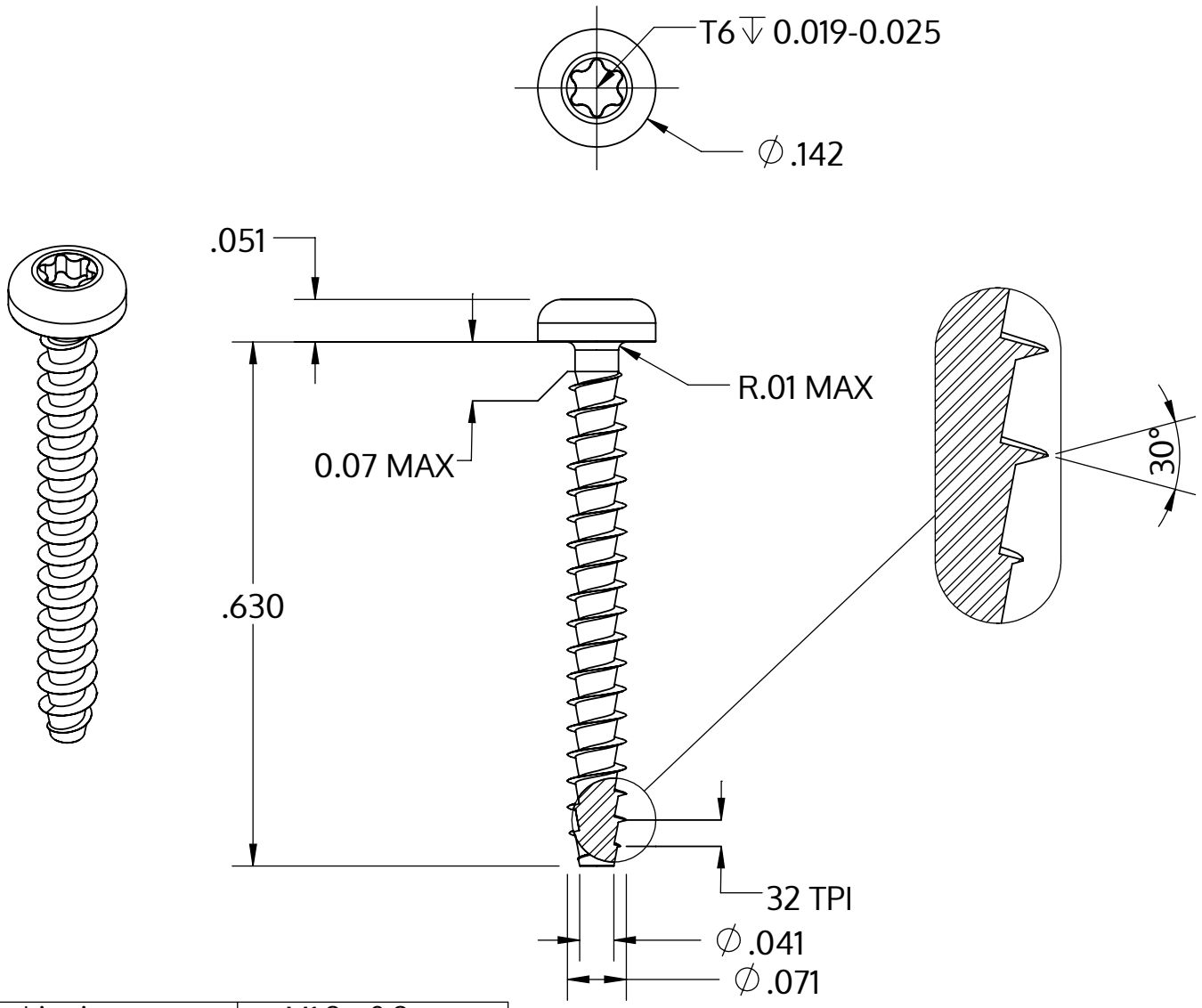

Metric size	M1.8 x 0.8 mm
US size (converted)	#1-32
	Tolerances [inch]
Length	+/- 0.021
Head diameter	+0 / -0.011
Head height	+/- 0.004
Thread diameter	+0.005 / -0

Opis	STP39A 1.8x16.0 - T6
Materiał	Stal, hartowana
Powierzchnia	Ocynkowana 5-7 µm, temperowana, pasywowana na niebiesko
Waga	0.267 kg / 1000 sztuk

SCREWERK	**STP39A0180160S**	
_Zoll Zeichnung Größe A	Skala 5:1	2024-10