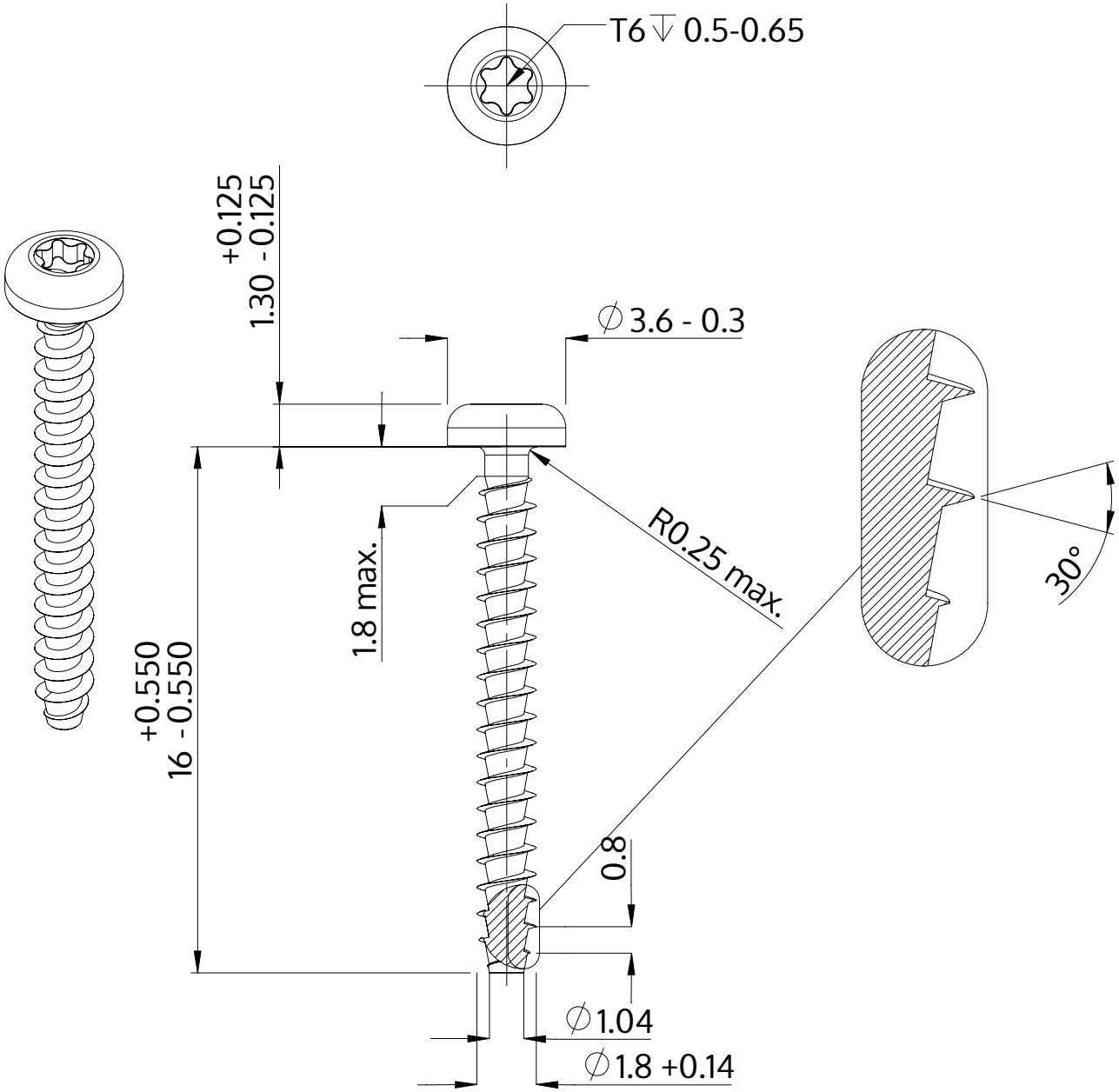

Description	STP39A 1.8x16.0 - T6
Matière	Acier,trempé et revenu
Surface	zinguée 5-7 µm,recuit, bleue / passivée avec transparence
Poids	0.267 kg / 1000 Unité

SCREWERK	**STP39A0180160S**	
Dessin métrique A4	Redimensionner None:1	2024-04