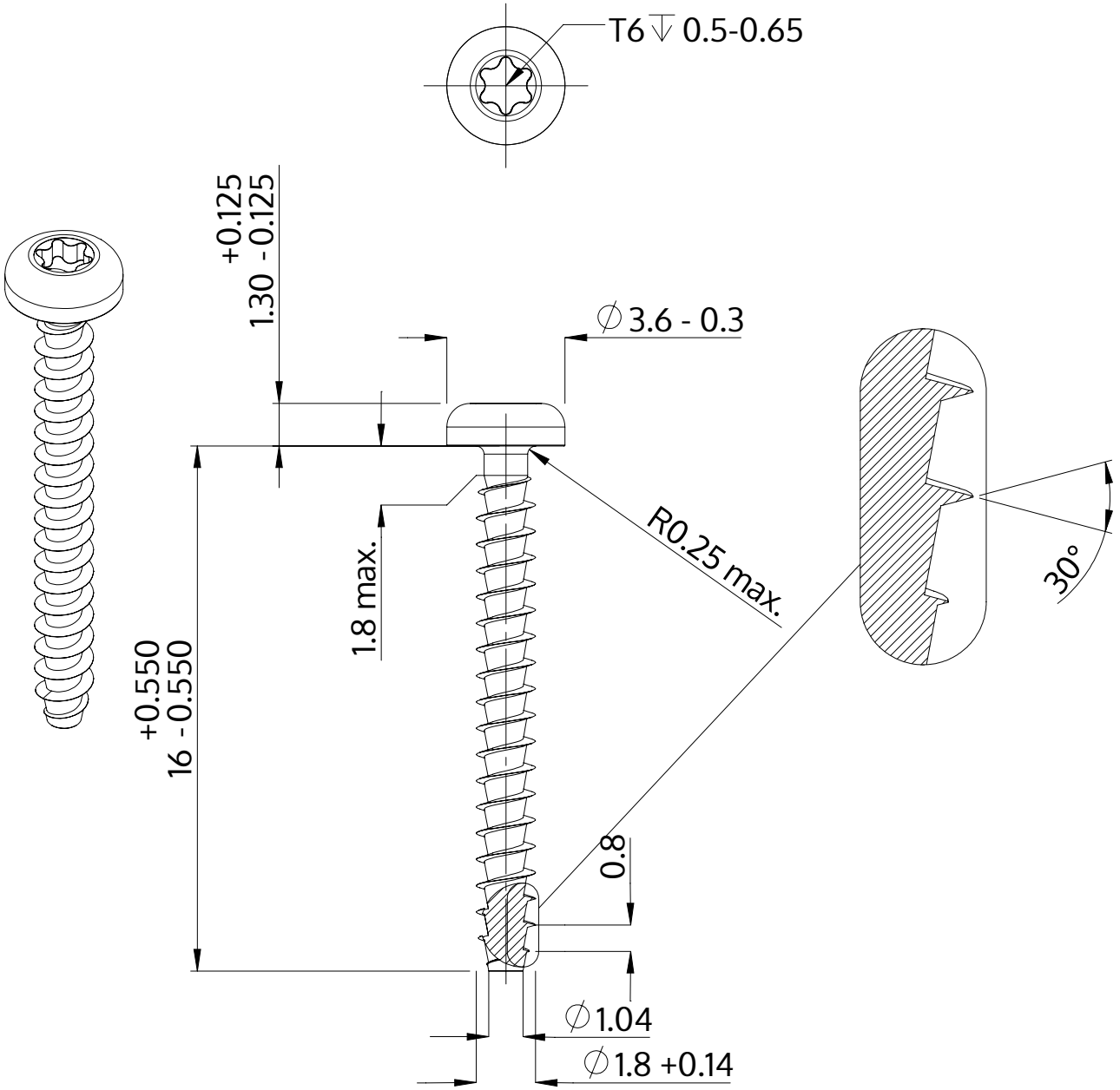

Açıklaması	STP39A 1.8x16.0 - T6
Malzeme	Paslanmaz Çelik A2
Kaplama	Parlak, cilalanmış ve pasifleştirilmiştir
Ağırlık	0.267 kg / 1000 Adet

SCREWERK	**STP39A0180160E**	
Metrik çizim A4	Ölçeklendirme None:1	2024-04