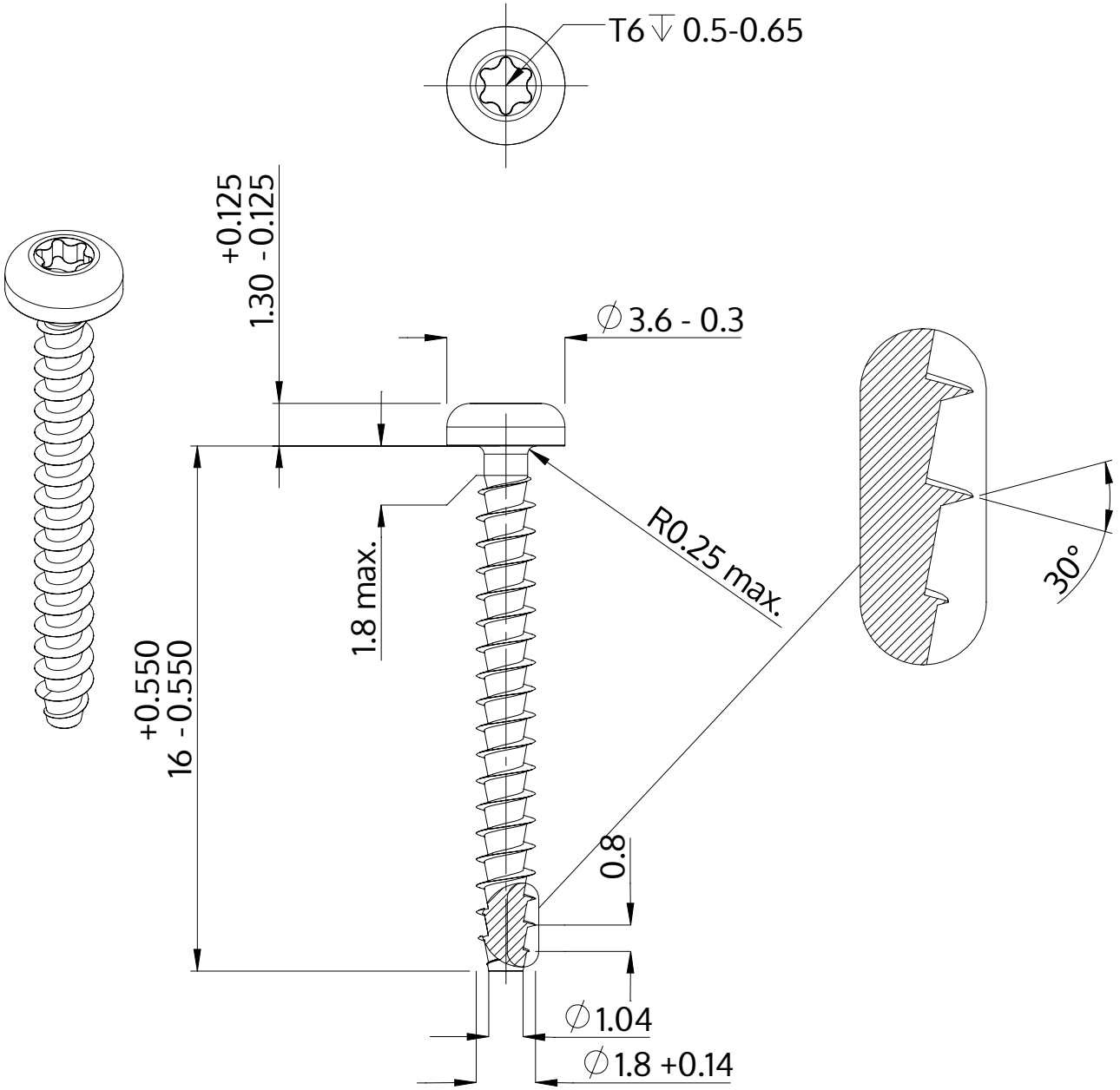

Popis	STP39A 1.8x16.0 - T6
Materiál	Nerezová ocel A2
Povrch	holá, mořená a pásová ocel
Hmotnost	0.267 kg / 1000 Kus

SCREWERK	**STP39A0180160E**	
Metric výkres A4	Měřítko 5:1	2024-10