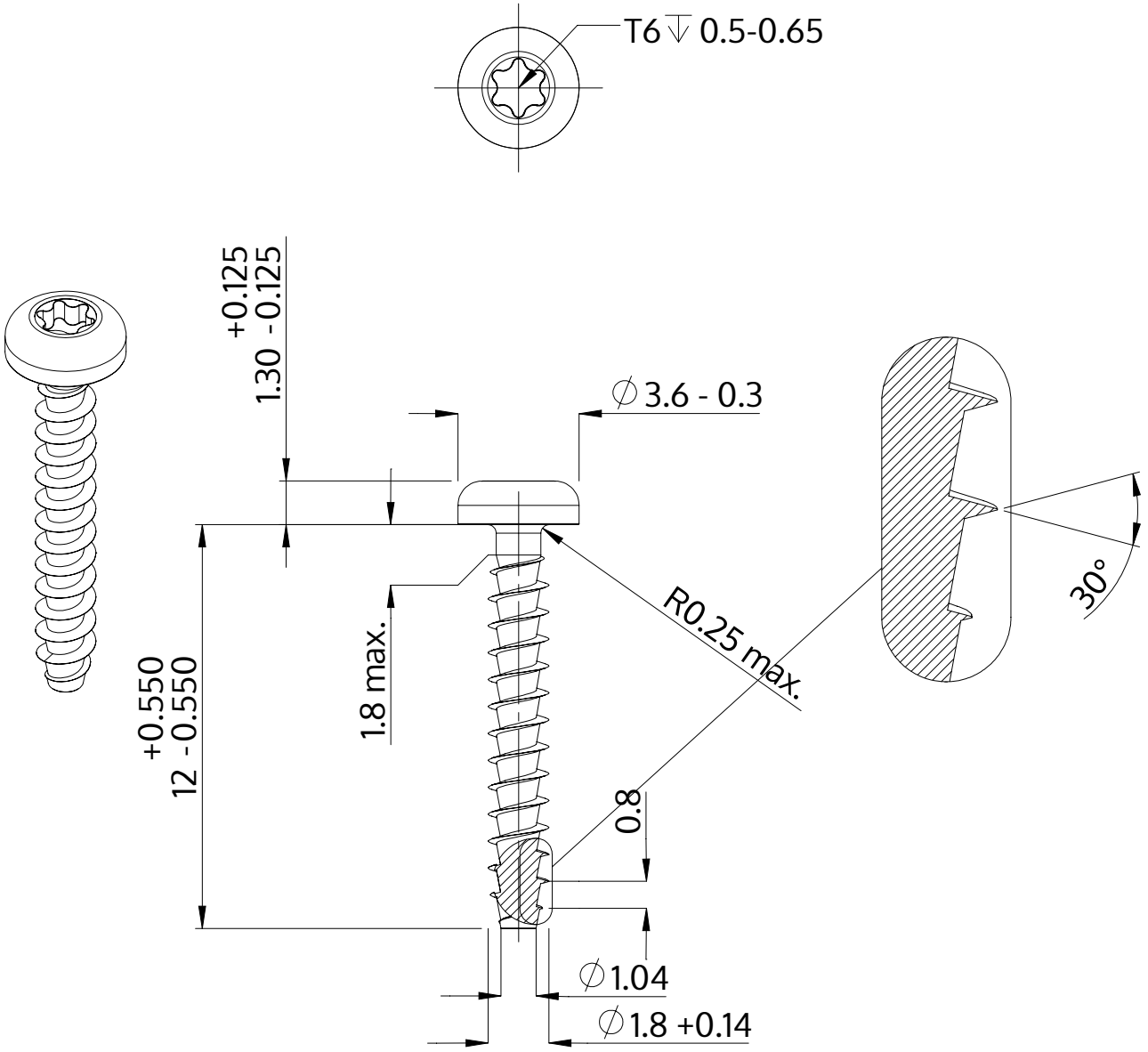

Beschreibung	STP39A 1.8x12.0 - T6
Werkstoff	Stahl, vergütet
Oberfläche	verzinkt 5-7 µm, getempert, blau / transparent passiviert
Gewicht	0.217 kg / 1000 Stück

SCREWERK	**STP39A0180120S**	
Metrische Zeichnung A4	Skalierung 5:1	2024-10