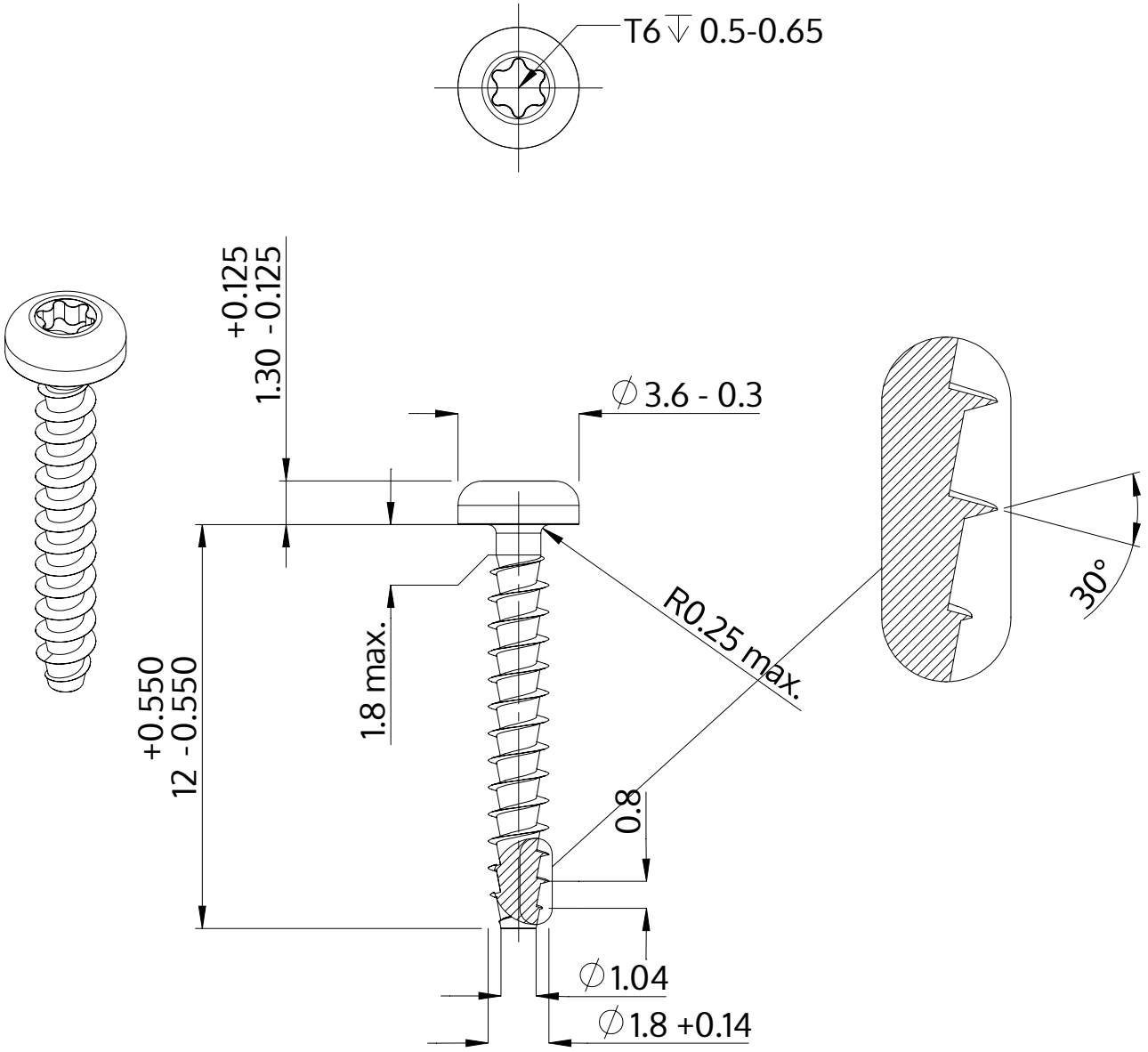

Descrição	STP39A 1.8x12.0 - T6
Material	aço, endurecido
Superfície	Zincado Niquelado Galvanizado, Passivado negro
Peso	0.217 kg / 1000 peças

SCREWERK	**STP39A0180120B**	
Desenho Métrico A4	Escala 5:1	2024-10