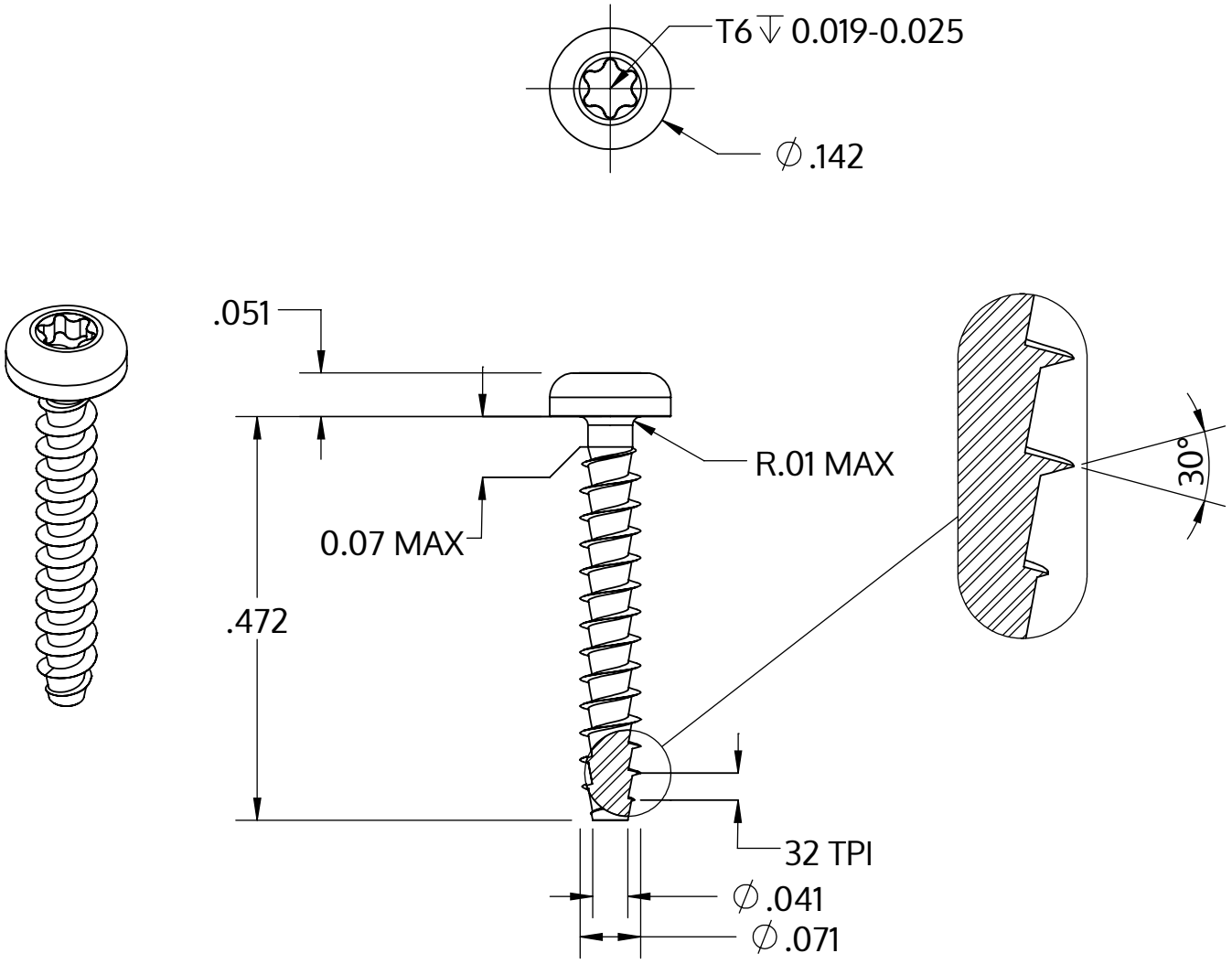

Metric size	M1.8 x 0.8 mm
US size (converted)	#1-32
	Tolerances [inch]
Length	+/- 0.021
Head diameter	+0 / -0.011
Head height	+/- 0.004
Thread diameter	+0.005 / -0

Descrição	STP39A 1.8x12.0 - T6
Material	aço, endurecido
Superfície	Zincado Niquelado Galvanizado, Passivado negro
Peso	0.217 kg / 1000 peças

SCREWERK	**STP39A0180120B**	
_Zoll Zeichnung Größe A	Escala 5:1	2024-10