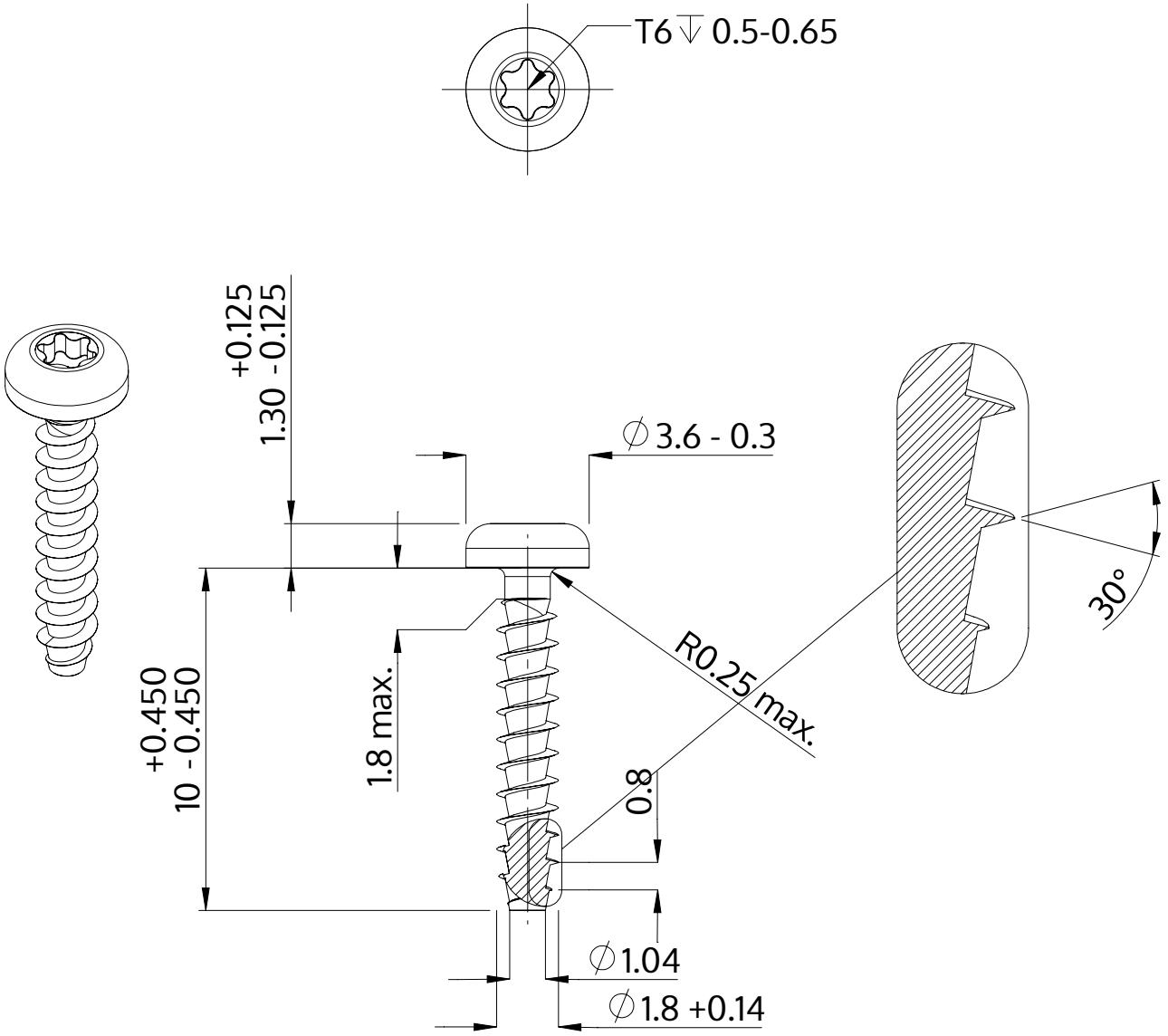

Opis	STP39A 1.8x10.0 - T6
Materiał	Stal, hartowana
Powierzchnia	Ocynkowana 5-7 µm, temperowana, pasywowana na niebiesko
Waga	0.193 kg / 1000 sztuk

SCREWERK	**STP39A0180100S**	
Rysunek metryczny A4	Skala 5:1	2024-10