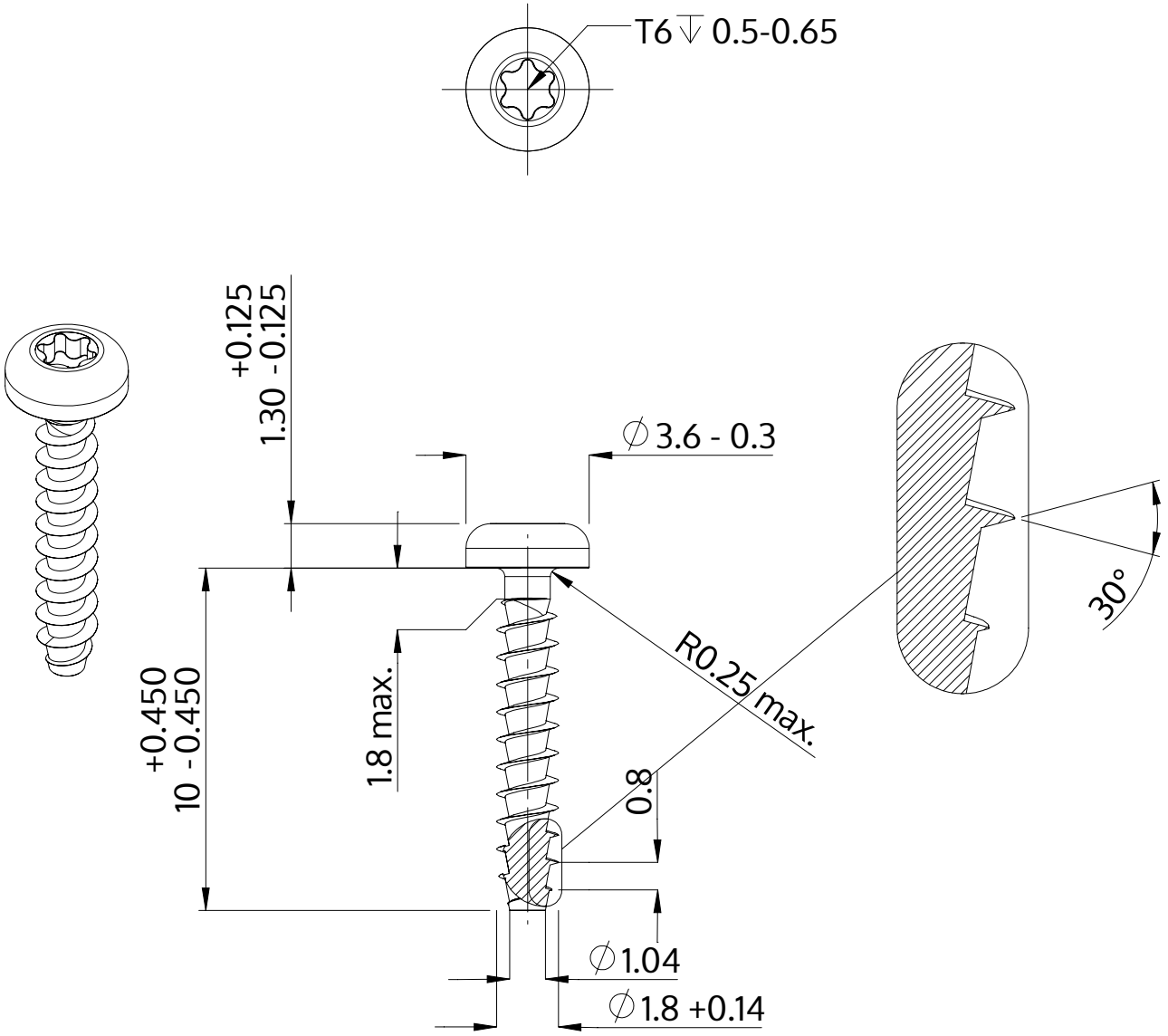


| | |
|---|---|
| Beskrivning | STP39A 1.8x10.0 - T6 |
| Material | rostfritt stål A2 |
| Yta | blank och passiviserad |
| Vikt | 0.193 kg / 1000 styck |

| | | |
|---|---|---|
| SCREWERK | **STP39A0180100E** | |
| Metrisk skiss A4 | Skala 5:1 | 2024-10 |