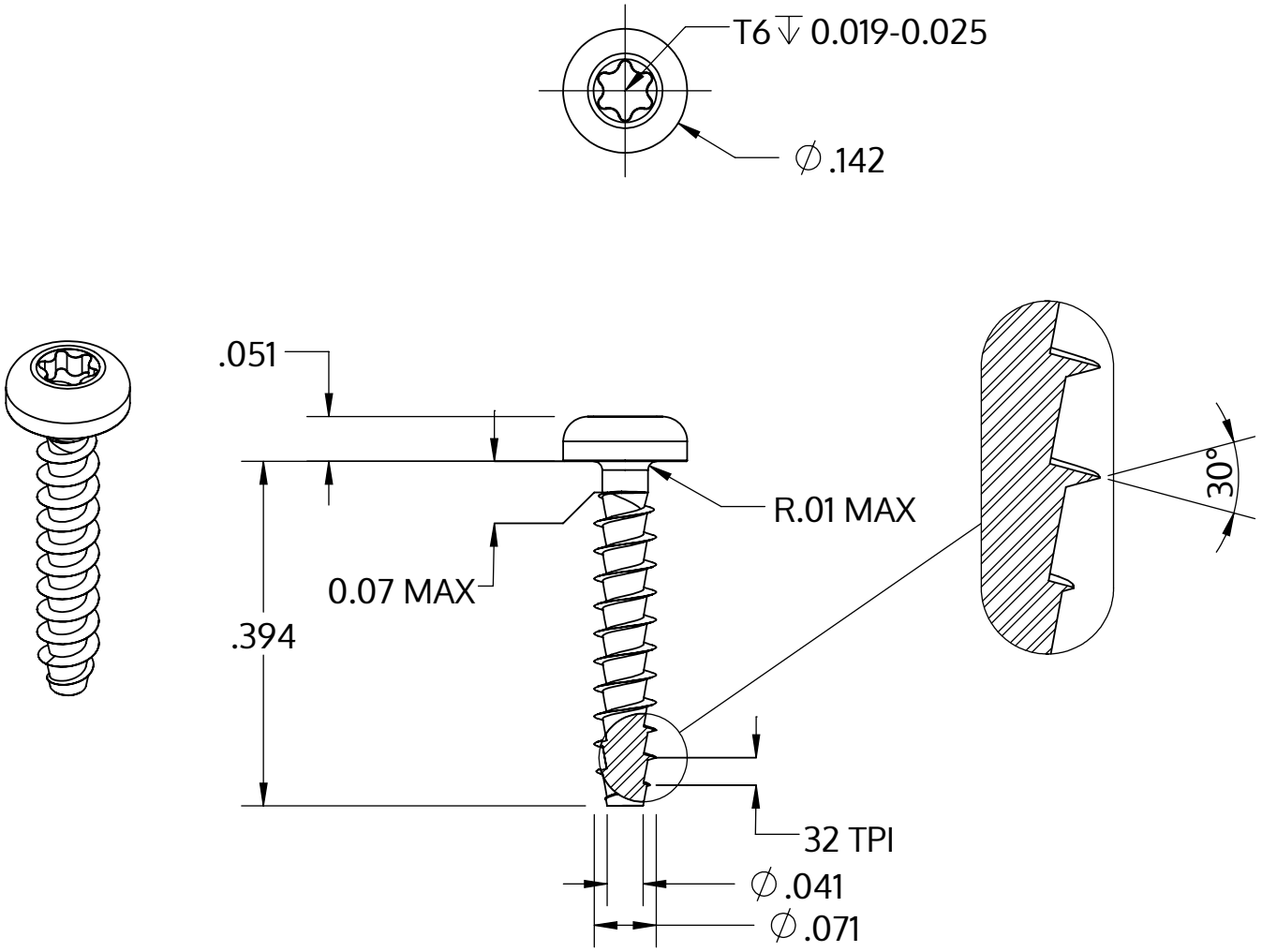

Metric size	M1.8 x 0.8 mm
US size (converted)	#1-32
	Tolerances [inch]
Length	+/- 0.017
Head diameter	+0 / -0.011
Head height	+/- 0.004
Thread diameter	+0.005 / -0

Popis	STP39A 1.8x10.0 - T6
Materiál	Nerezová ocel A2
Povrch	holá, mořená a pásová ocel
Hmotnost	0.193 kg / 1000 Kus

SCREWERK	**STP39A0180100E**	
_Zoll Zeichnung Größe A	Měřítko 5:1	2024-10