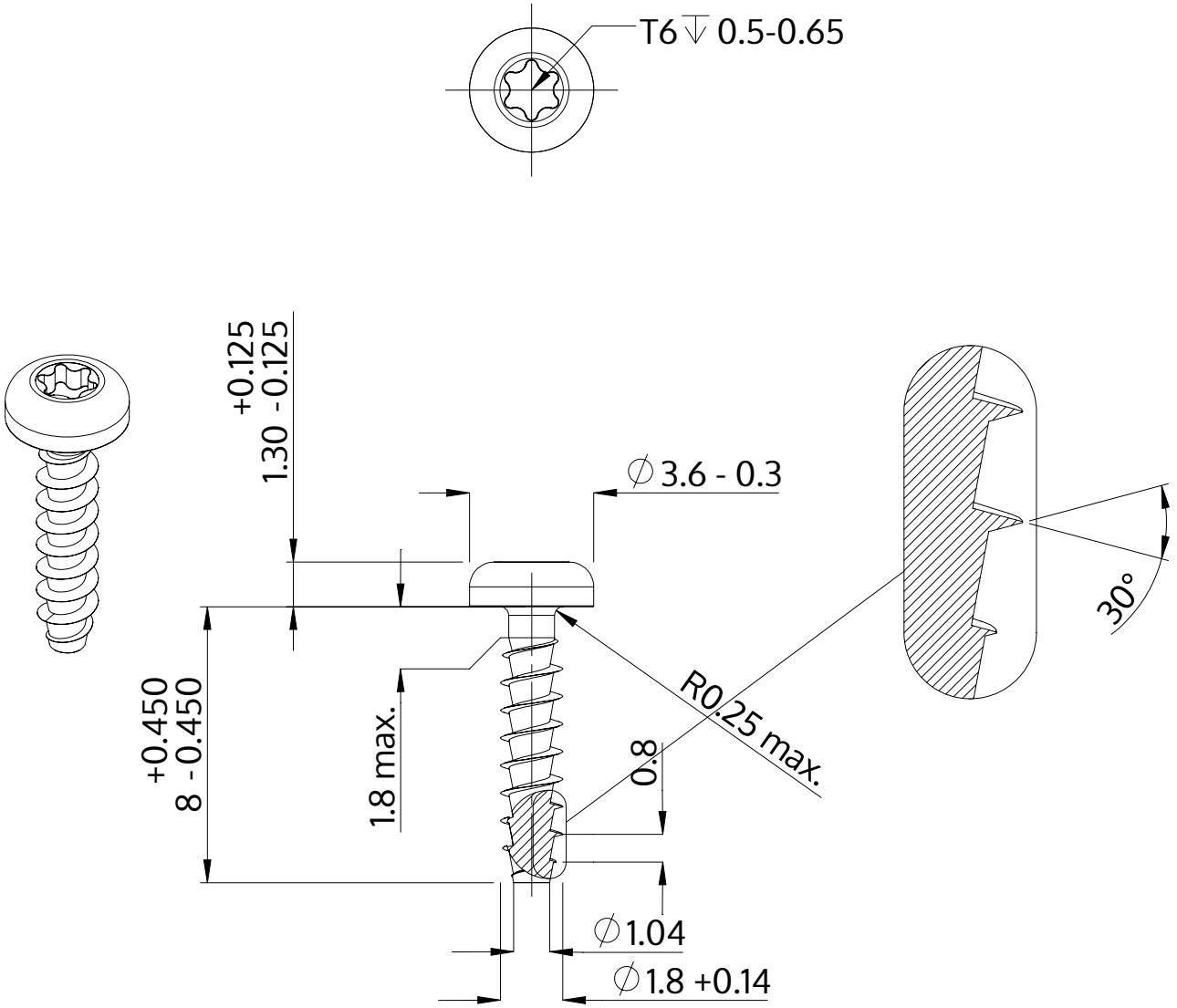

Descrição	STP39A 1.8x8.0 - T6
Material	inox A2
Superfície	Decapado e passivado
Peso	0.168 kg / 1000 peças

SCREWERK	**STP39A0180080E**	
Desenho Métrico A4	Escala 5:1	2024-10