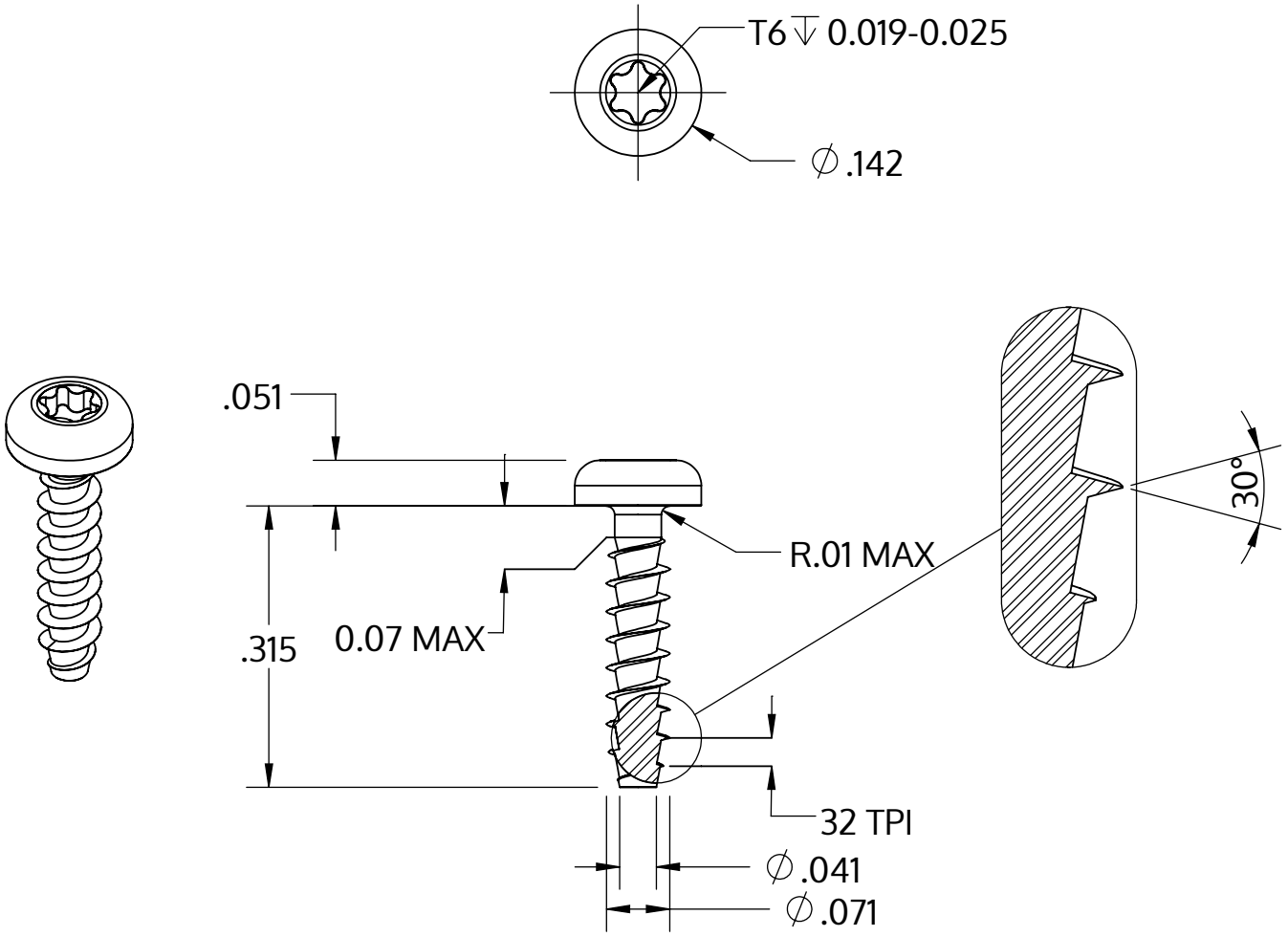

Metric size	M1.8 x 0.8 mm
US size (converted)	#1-32
	Tolerances [inch]
Length	+/- 0.017
Head diameter	+0 / -0.011
Head height	+/- 0.004
Thread diameter	+0.005 / -0

Descrição	STP39A 1.8x8.0 - T6
Material	inox A2
Superfície	Decapado e passivado
Peso	0.168 kg / 1000 peças

SCREWERK	**STP39A0180080E**	
_Zoll Zeichnung Größe A	Escala 5:1	2024-10