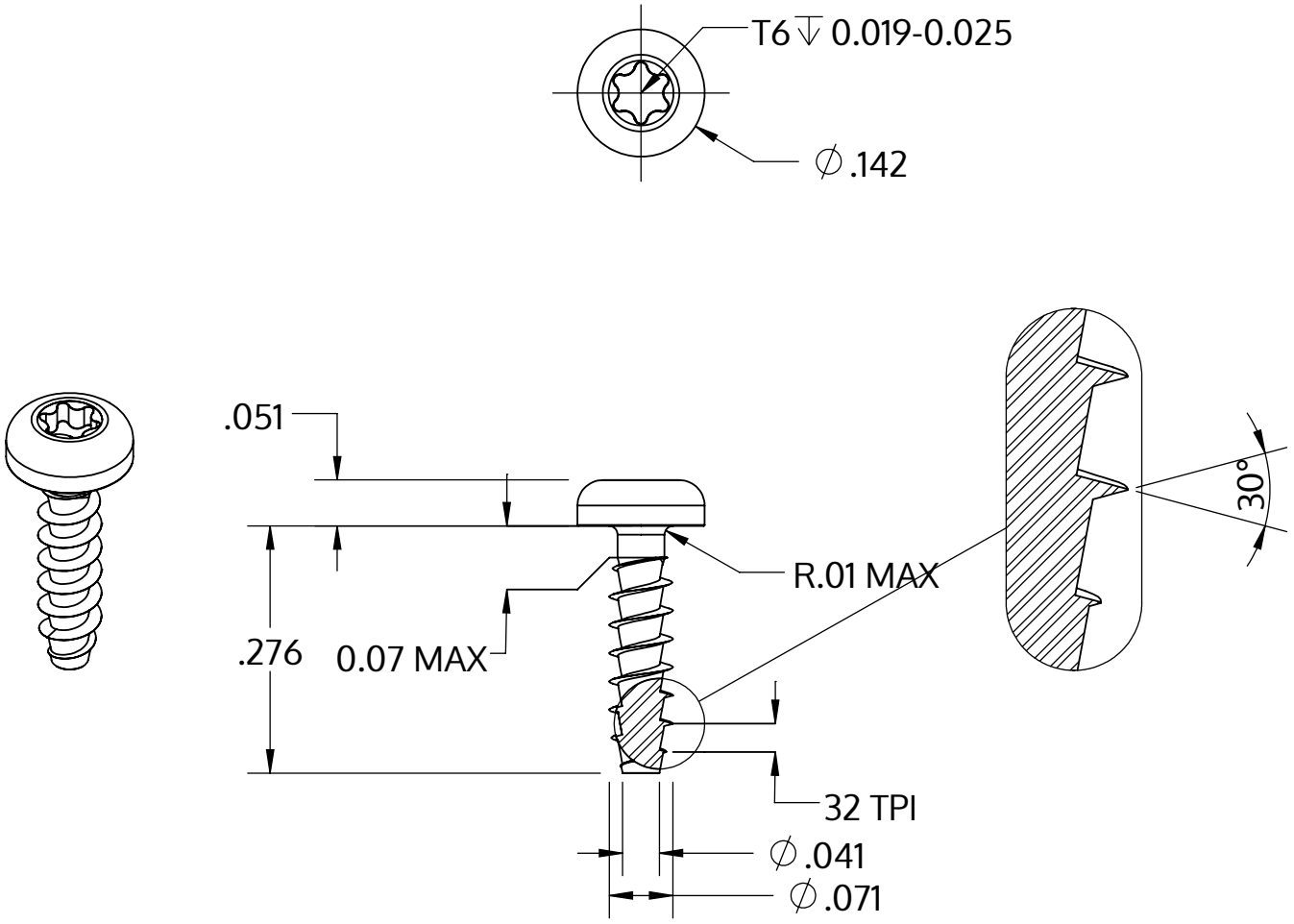

Metric size	M1.8 x 0.8 mm
US size (converted)	#1-32
	Tolerances [inch]
Length	+/- 0.017
Head diameter	+0 / -0.011
Head height	+/- 0.004
Thread diameter	+0.005 / -0

Beschreibung	STP39A 1.8x7.0 - T6
Werkstoff	Stahl, vergütet
Oberfläche	ZnNi min. 5µm, schwarz passiviert, getempert, versiegelt
Gewicht	0.155 kg / 1000 Stück

SCREWERK	**STP39A0180070B**	
Zoll Zeichnung Größe A	Skalierung 5:1	2024-10