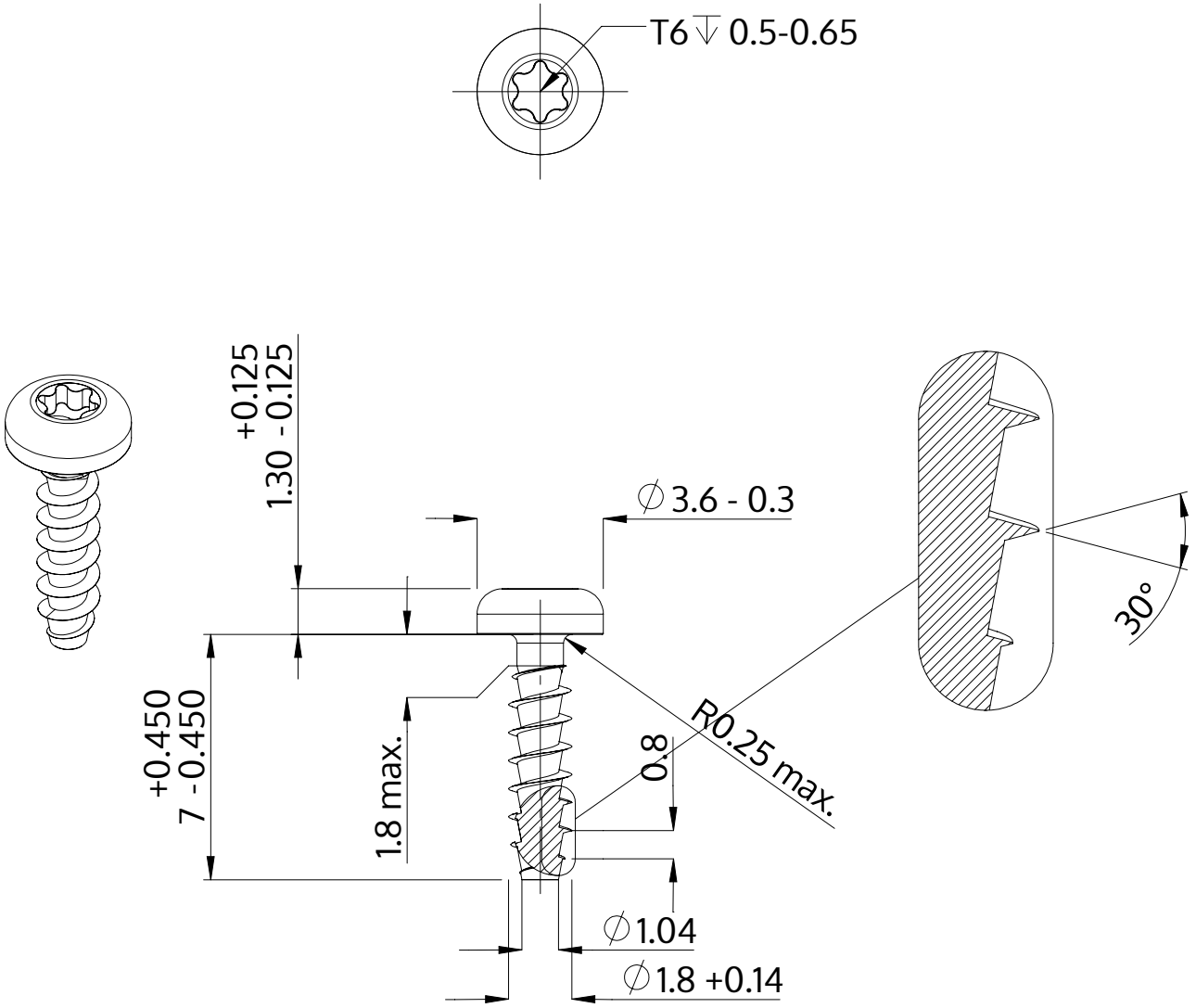

Beschreibung	STP39A 1.8x7.0 - T6
Werkstoff	Stahl, vergütet
Oberfläche	ZnNi min. 5µm, schwarz passiviert, getempert, versiegelt
Gewicht	0.155 kg / 1000 Stück

SCREWERK	**STP39A0180070B**	
Metrische Zeichnung A4	Skalierung 5:1	2024-10