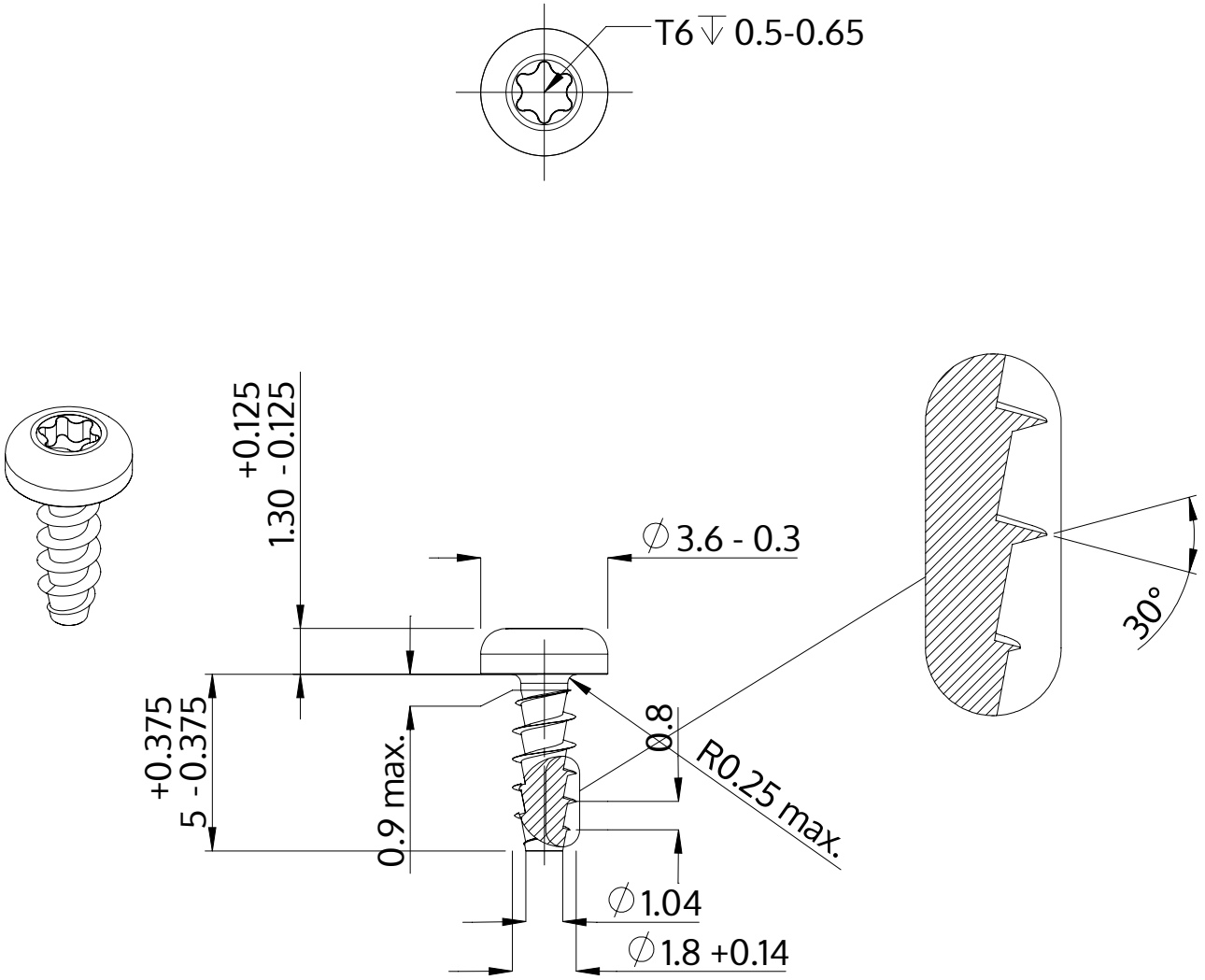

Beskrivelse	STP39A 1.8x5.0 - T6
Materiale	Ædelstål A2
Overflade	blank, bejdset og passiveret
Vægt	0.130 kg / 1000 stykke

SCREWERK	**STP39A0180050E**	
Metrisk tegning A4	Skalering 5:1	2024-10