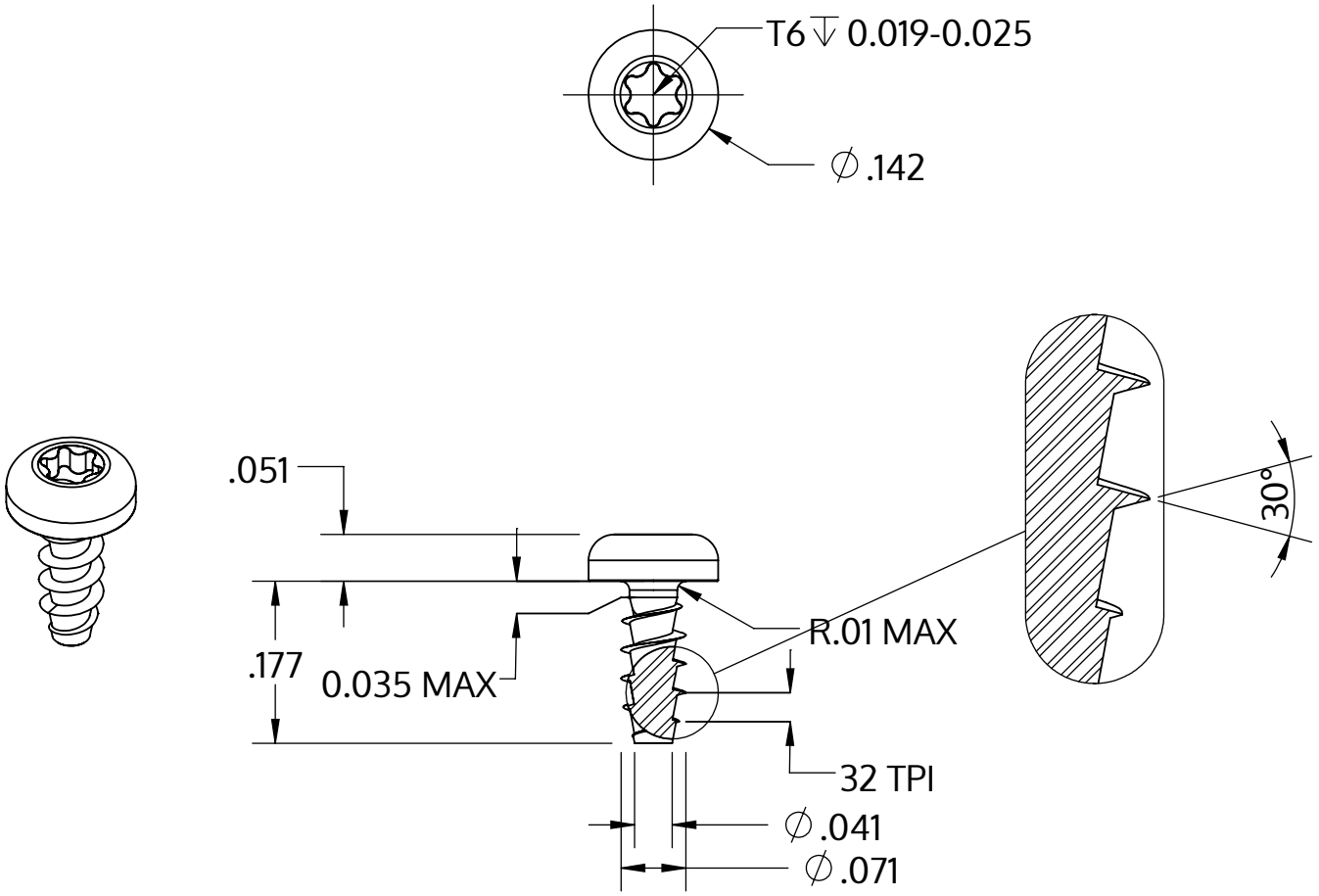

Metric size	M1.8 x 0.8 mm
US size (converted)	#1-32
	Tolerances [inch]
Length	+/- 0.014
Head diameter	+0 / -0.011
Head height	+/- 0.004
Thread diameter	+0.005 / -0

Description	STP39A 1.8x4.5 - T6
Matière	acier inoxydable A2
Surface	brillant décapé et passivé
Poids	0.124 kg / 1000 Unité

SCREWERK	**STP39A0180045E**	
_Zoll Zeichnung Größe A	Redimensionner 5:1	2024-10