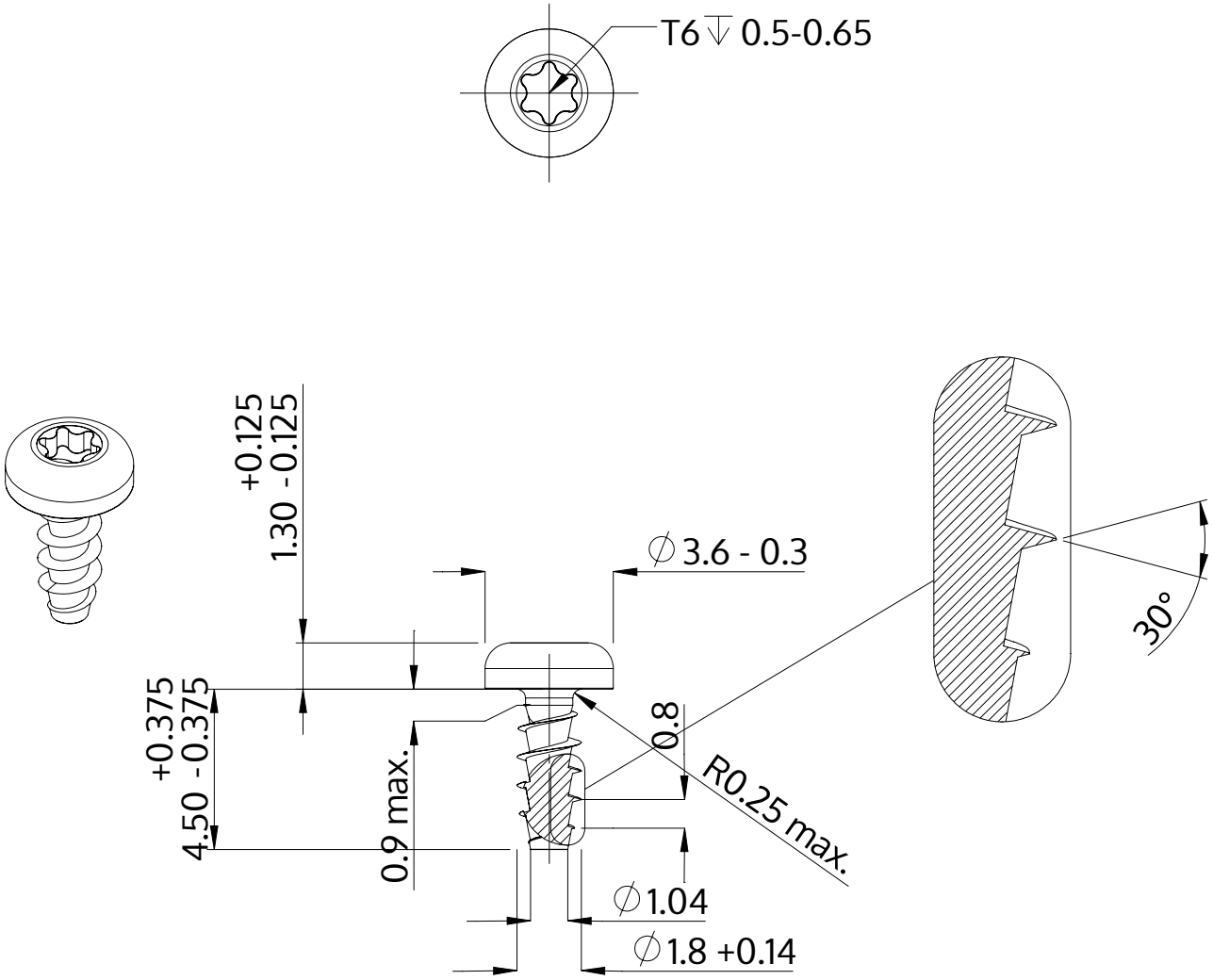


| | |
|---|---|
| Description | STP39A 1.8x4.5 - T6 |
| Matière | acier inoxydable A2 |
| Surface | brillant décapé et passivé |
| Poids | 0.124 kg / 1000 Unité |

| | | |
|---|---|---|
| SCREWERK | **STP39A0180045E** | |
| Dessin métrique A4 | Redimensionner 5:1 | 2024-10 |