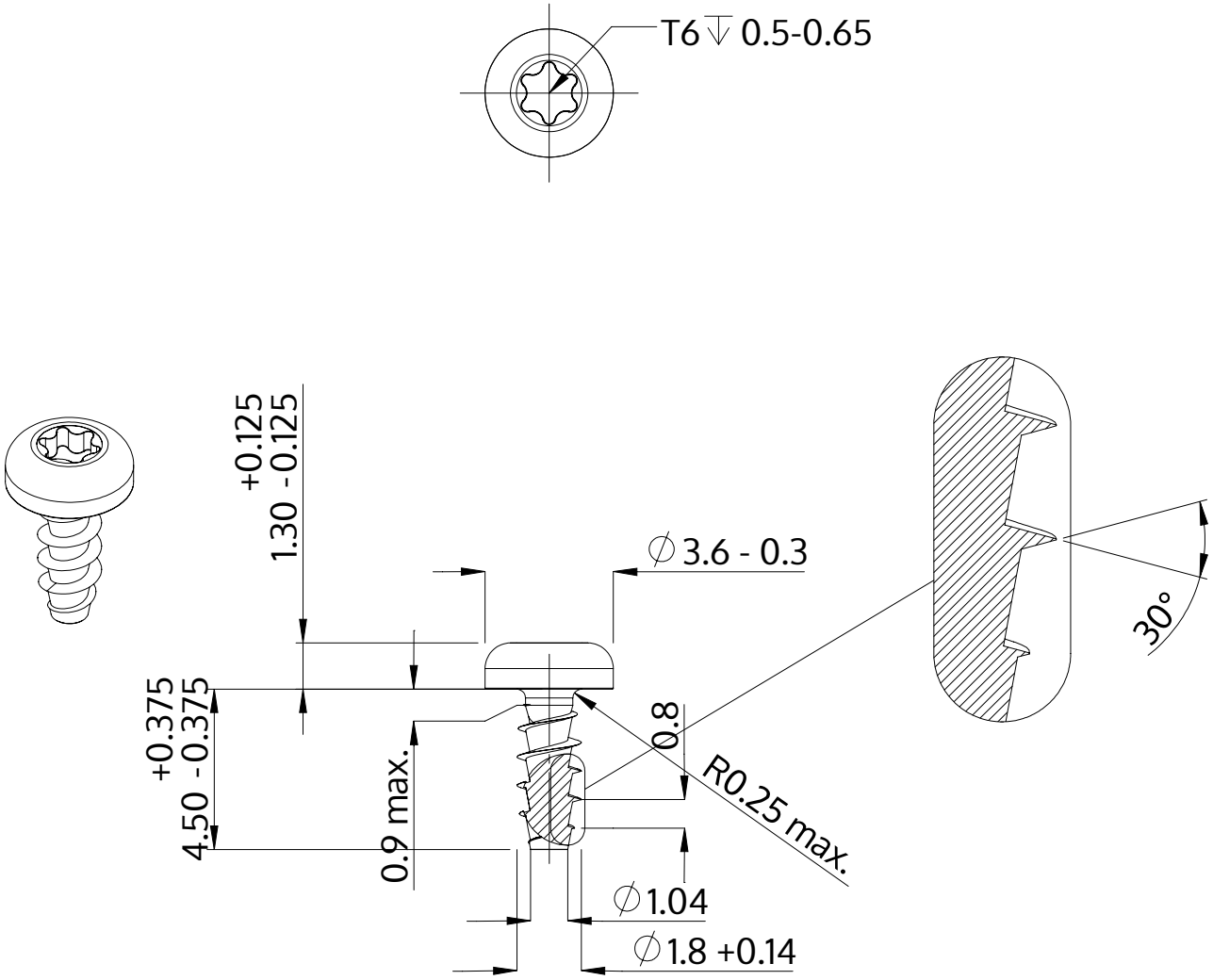

Açıklaması	STP39A 1.8x4.5 - T6
Malzeme	Çelik, sertleştirilmiş
Kaplama	ZnNi siyah-pasifleştirilmiştir, temperlenmistir, kaplanmış
Ağırlık	0.124 kg / 1000 Adet

SCREWERK	**STP39A0180045B**	
Metrik çizim A4	Ölçeklendirme None:1	2024-04