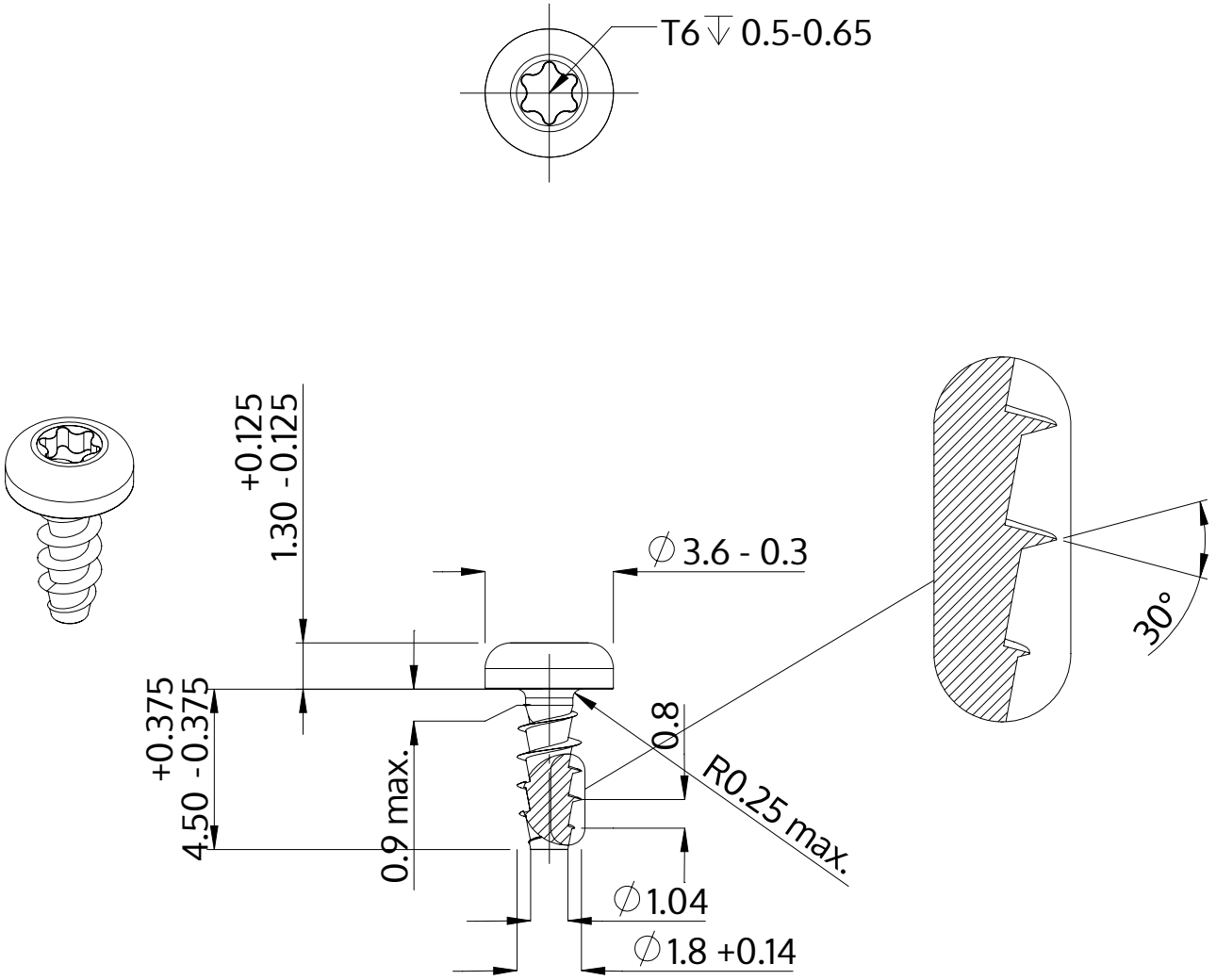

Описание	STP39A 1.8x4.5 - T6
Материал	стомана, закалена
Повърхност	цинково и никелово покритие, Черен, пасивиран, темпериран, херметизация
Тегло	0.124 kg / 1000 Бройка

SCREWERK	**STP39A0180045B**	
Метричен дизайн A4	Мащаб 5:1	2024-10