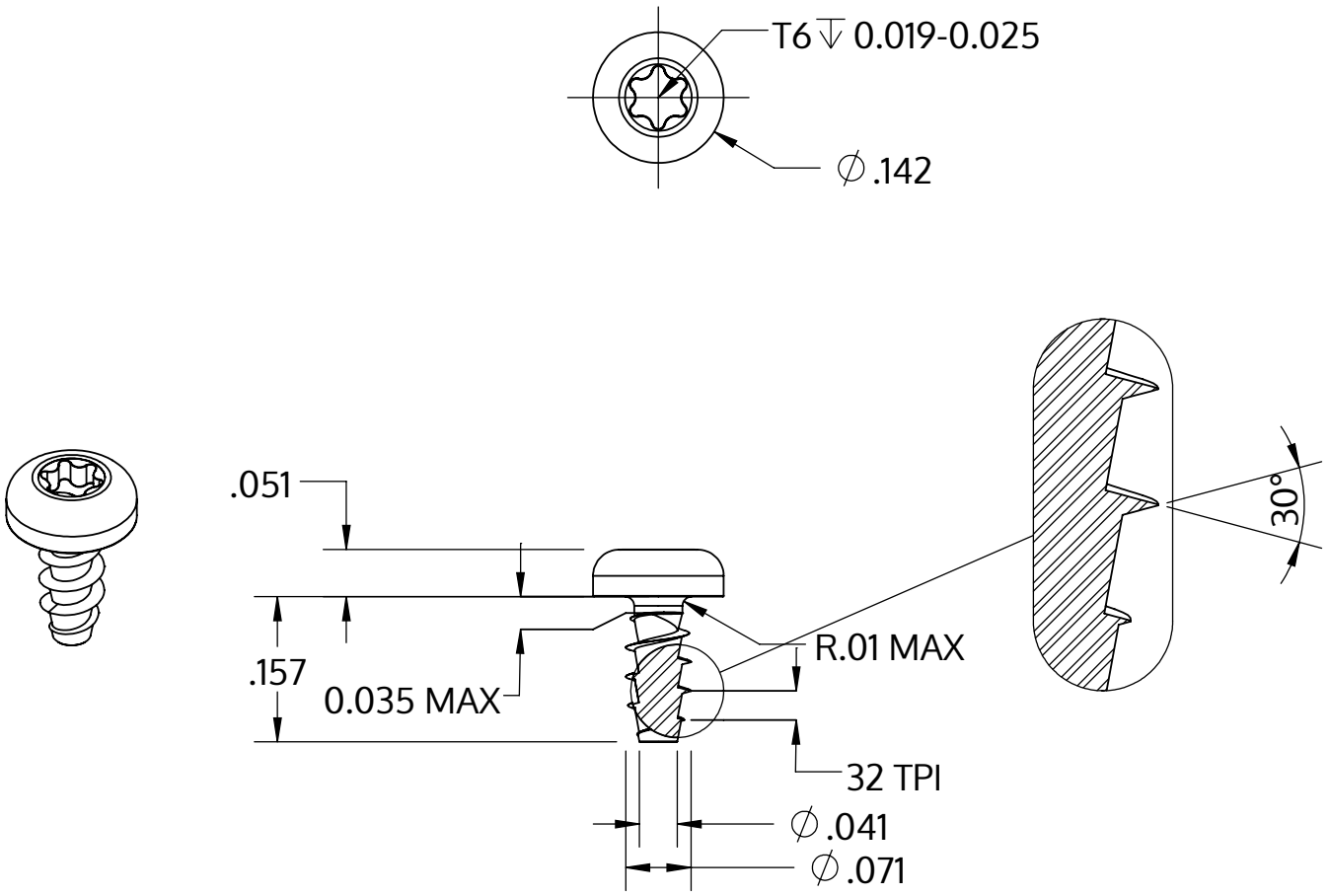

Metric size	M1.8 x 0.8 mm
US size (converted)	#1-32
	Tolerances [inch]
Length	+/- 0.014
Head diameter	+0 / -0.011
Head height	+/- 0.004
Thread diameter	+0.005 / -0

Popis	STP39A 1.8x4.0 - T6
Materiál	Temperovaná ocel
Povrch	Pozinkovaná 5-7 µm, temperovaná, modrá, pasivovaná průhledně
Hmotnost	0.118 kg / 1000 Kus

SCREWERK	**STP39A0180040S**	
_Zoll Zeichnung Größe A	Měřítko 5:1	2024-10