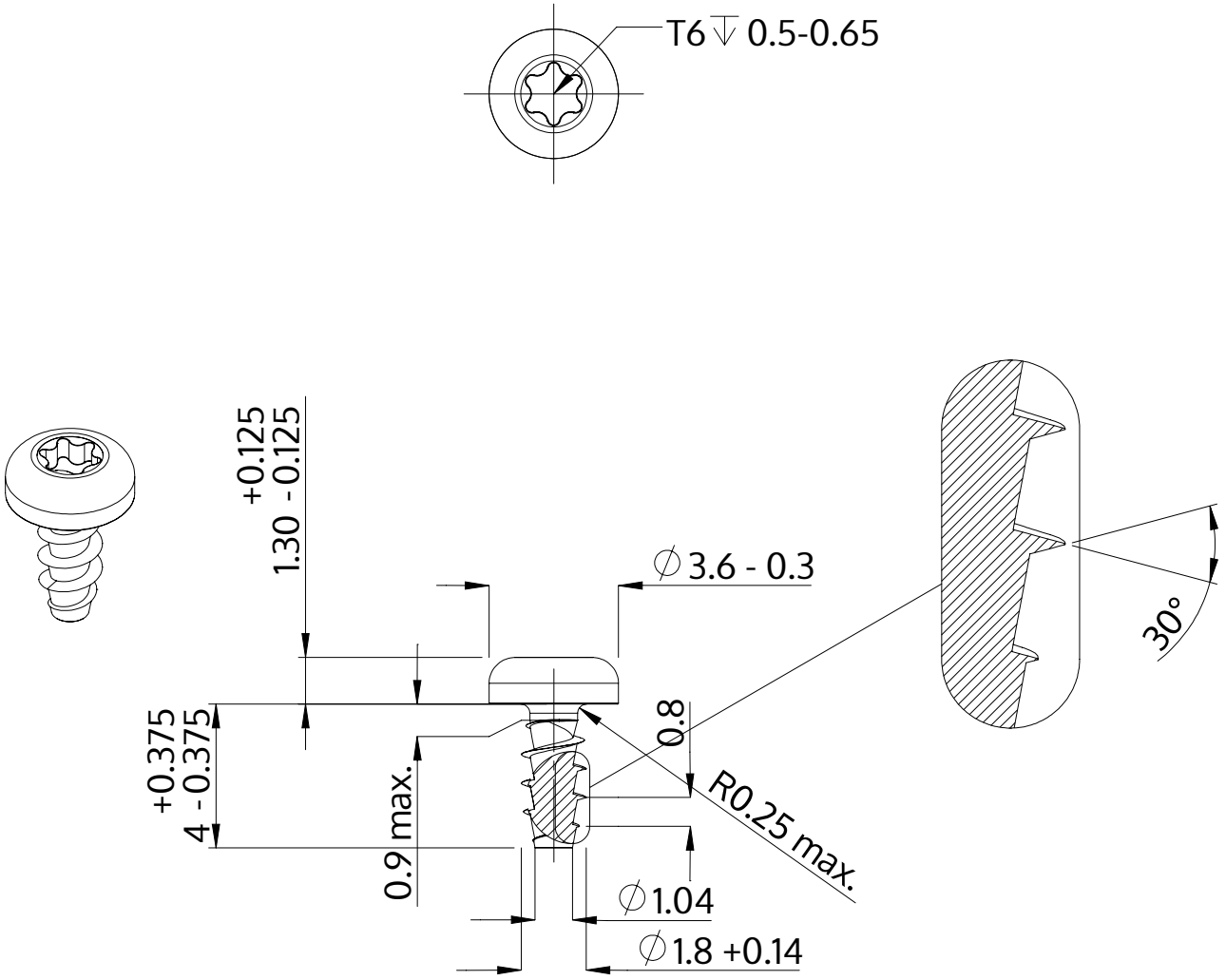

Descripción	STP39A 1.8x4.0 - T6
Material	Acero, endurecido
Superficie	galvanizado 5-7 micras, recocido, azul / pasivado transparente
Peso	0.118 kg / 1000 Piezas

SCREWERK	**STP39A0180040S**	
Diseño métrico	Escalada 5:1	2024-10