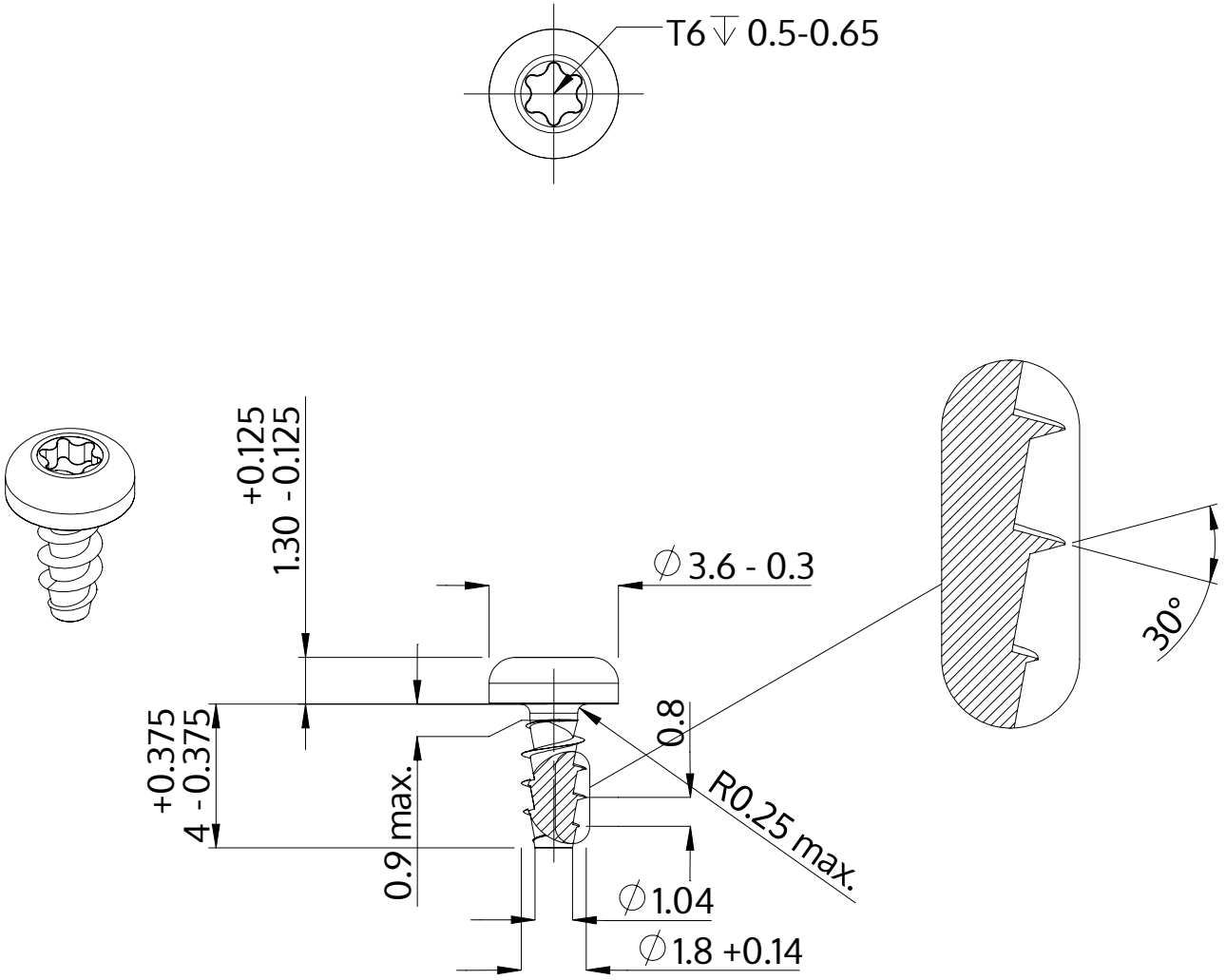


| | |
|---|---|
| Descrizione | STP39A 1.8x4.0 - T6 |
| Materiale | acciaio inossidabile A2 |
| Superficie | bianco-decapato e passivato |
| Peso | 0.118 kg / 1000 pezzi |

| | | |
|---|---|---|
| SCREWERK | **STP39A0180040E** | |
| Disegno metrico A4 | Scala 5:1 | 2024-10 |