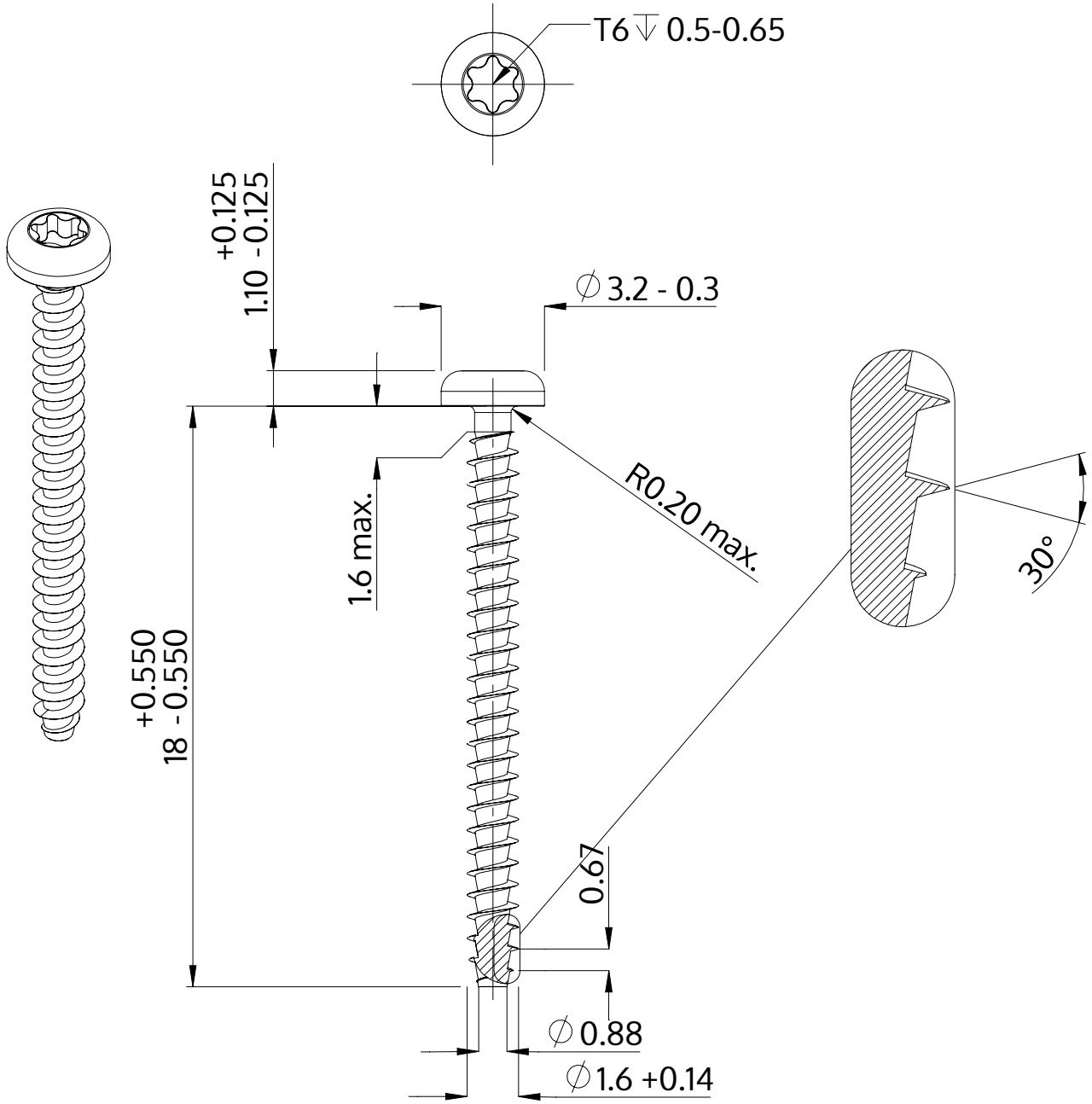

Opis	STP39A 1.6x18.0 - T6
Materiał	Stal szlachetna A2
Powierzchnia	Prosta, bejcowana i pasywowana
Waga	0.211 kg / 1000 sztuk

SCREWERK	**STP39A0160180E**	
Rysunek metryczny A4	Skala 5:1	2024-10