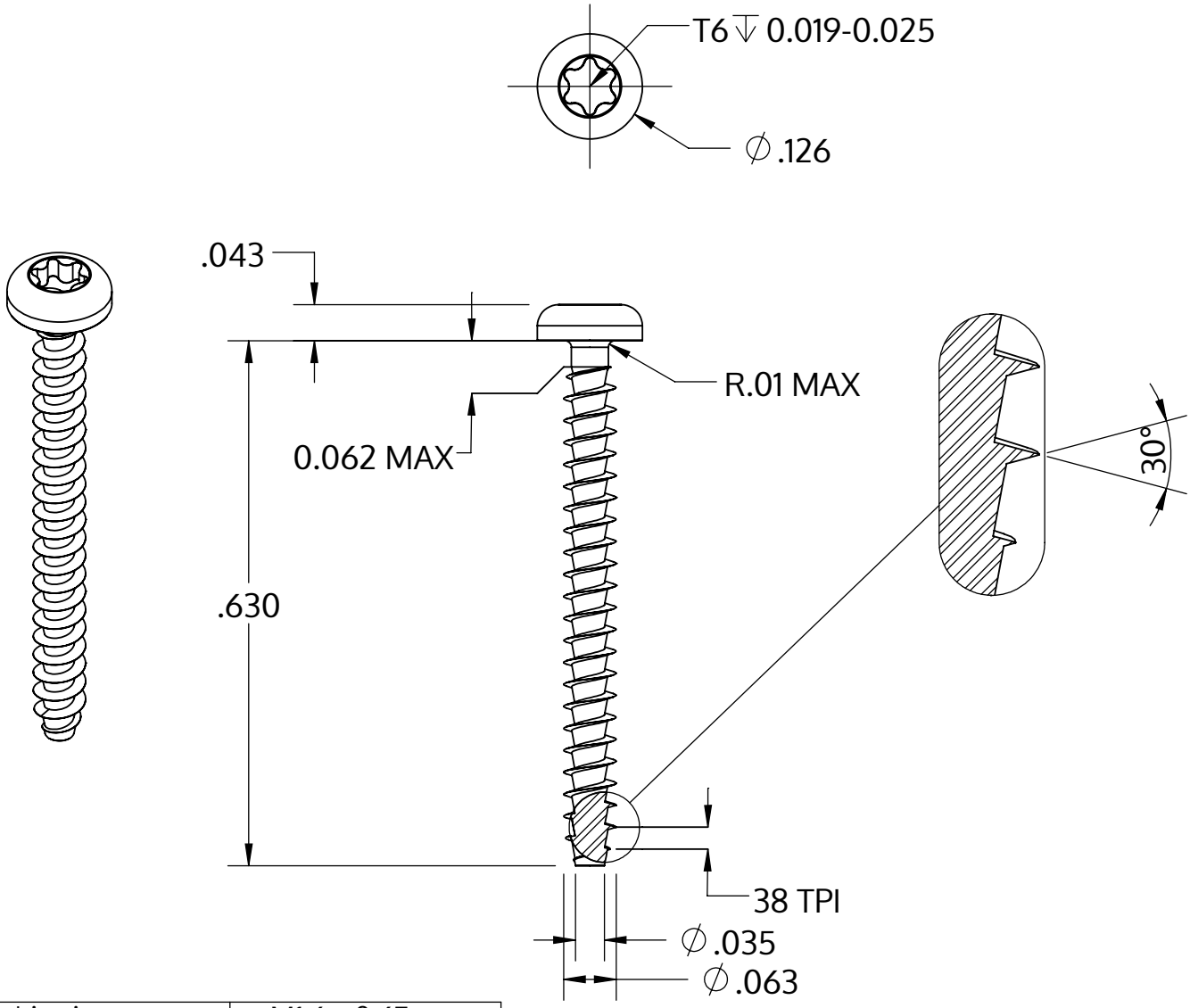

Metric size	M1.6 x 0.67 mm
US size (converted)	#0.062-38
	Tolerances [inch]
Length	+/- 0.021
Head diameter	+0 / -0.011
Head height	+/- 0.004
Thread diameter	+0.005 / -0

Описание	STP39A 1.6x16.0 - T6
Материал	неръждаема стомана A2
Повърхност	гланциран, полиран, пасиваран
Тегло	0.193 kg / 1000 Бройка

SCREWERK	**STP39A0160160E**	
_Zoll Zeichnung Größe A	Мащаб None:1	2024-04