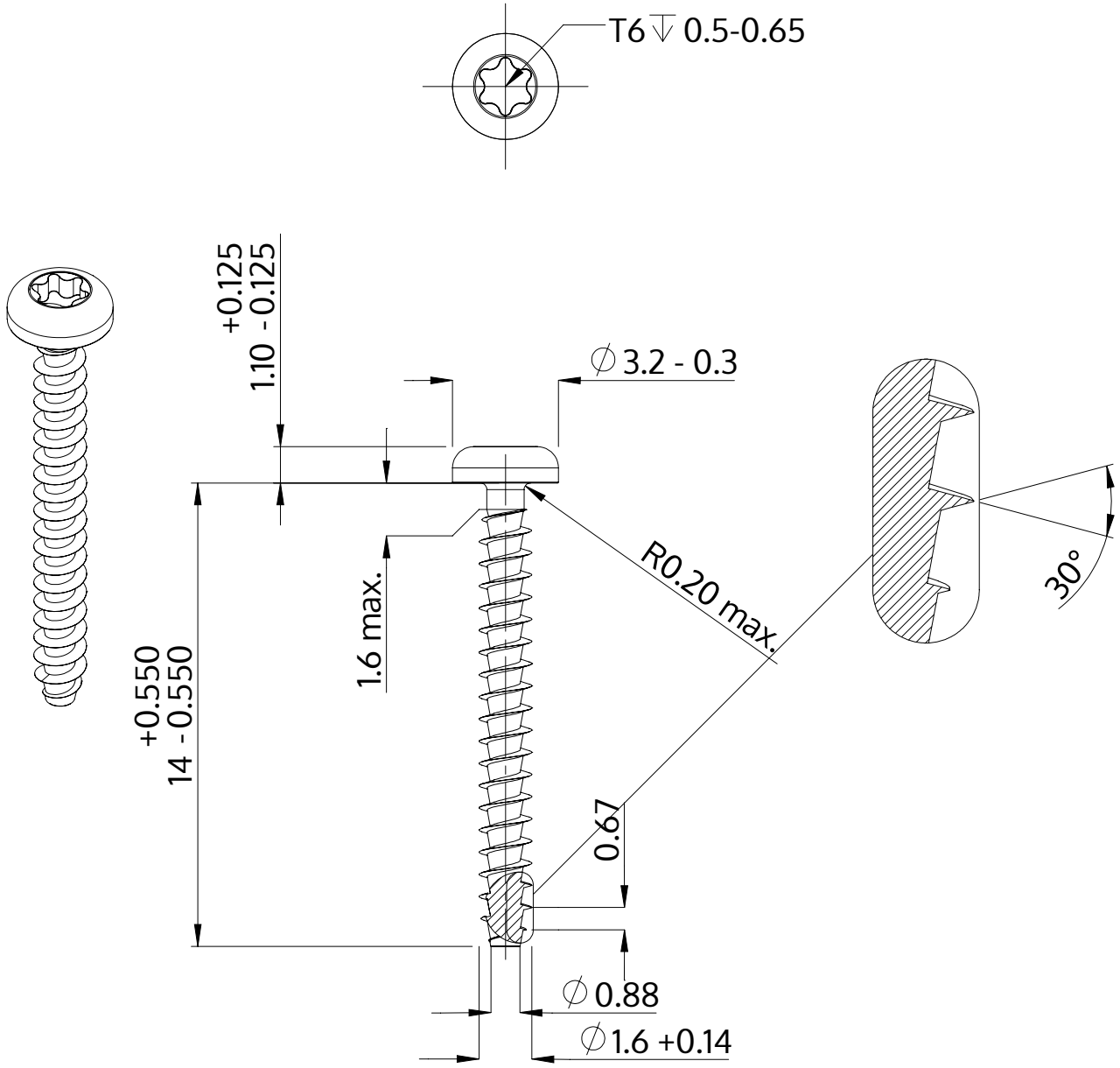

Beskrivning	STP39A 1.6x14.0 - T6
Material	rostfritt stål A2
Yta	blank och passiviserad
Vikt	0.175 kg / 1000 styck

SCREWERK	**STP39A0160140E**	
Metrisk skiss A4	Skala 5:1	2024-10