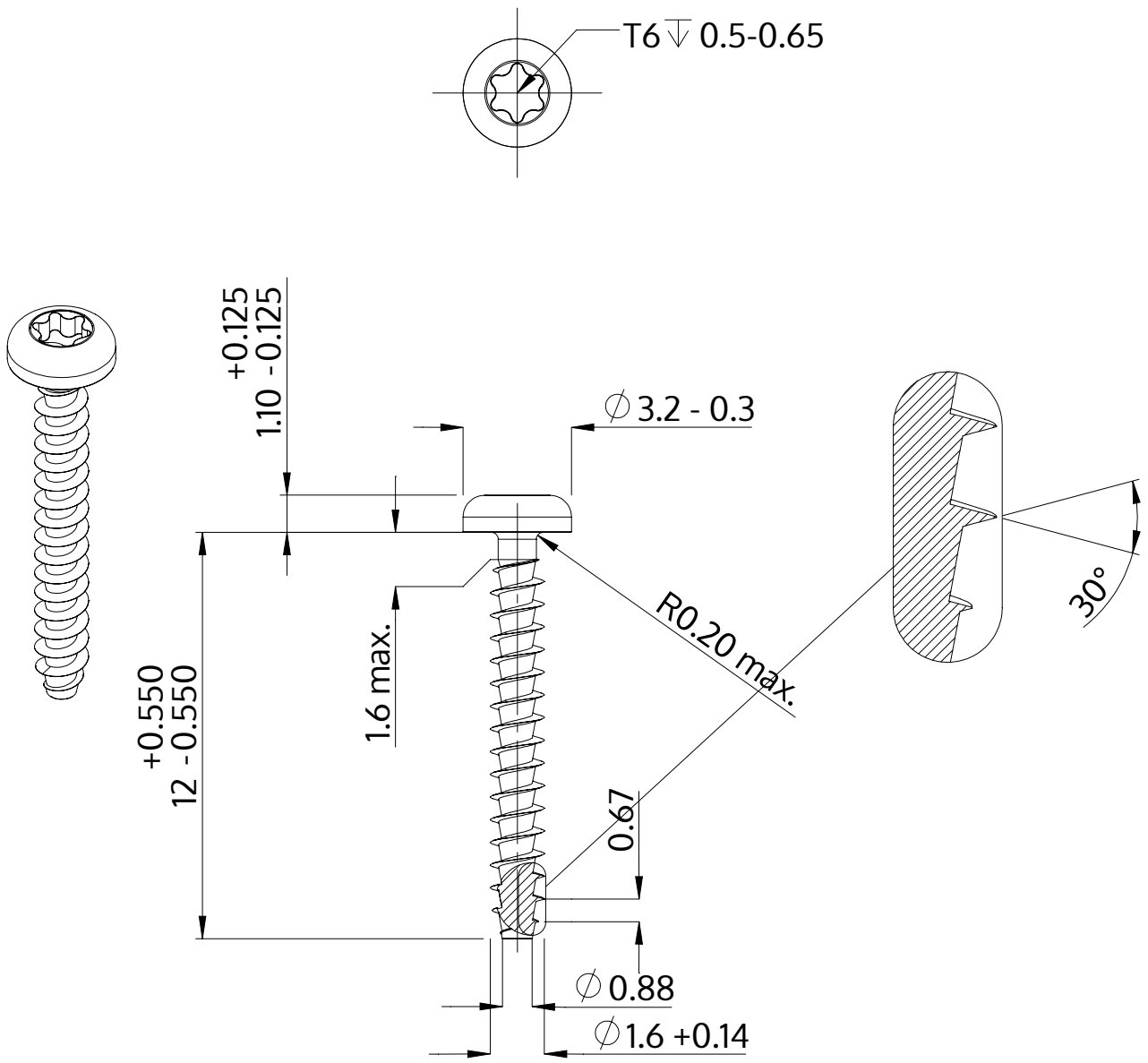


| | |
|---|---|
| Açıklaması | STP39A 1.6x12.0 - T6 |
| Malzeme | Paslanmaz Çelik A2 |
| Kaplama | Parlak, cilalanmış ve pasifleştirilmiştir |
| Ağırlık | 0.157 kg / 1000 Adet |

| | | |
|---|---|---|
| SCREWERK | **STP39A0160120E** | |
| Metrik çizim A4 | Ölçeklendirme 5:1 | 2024-10 |