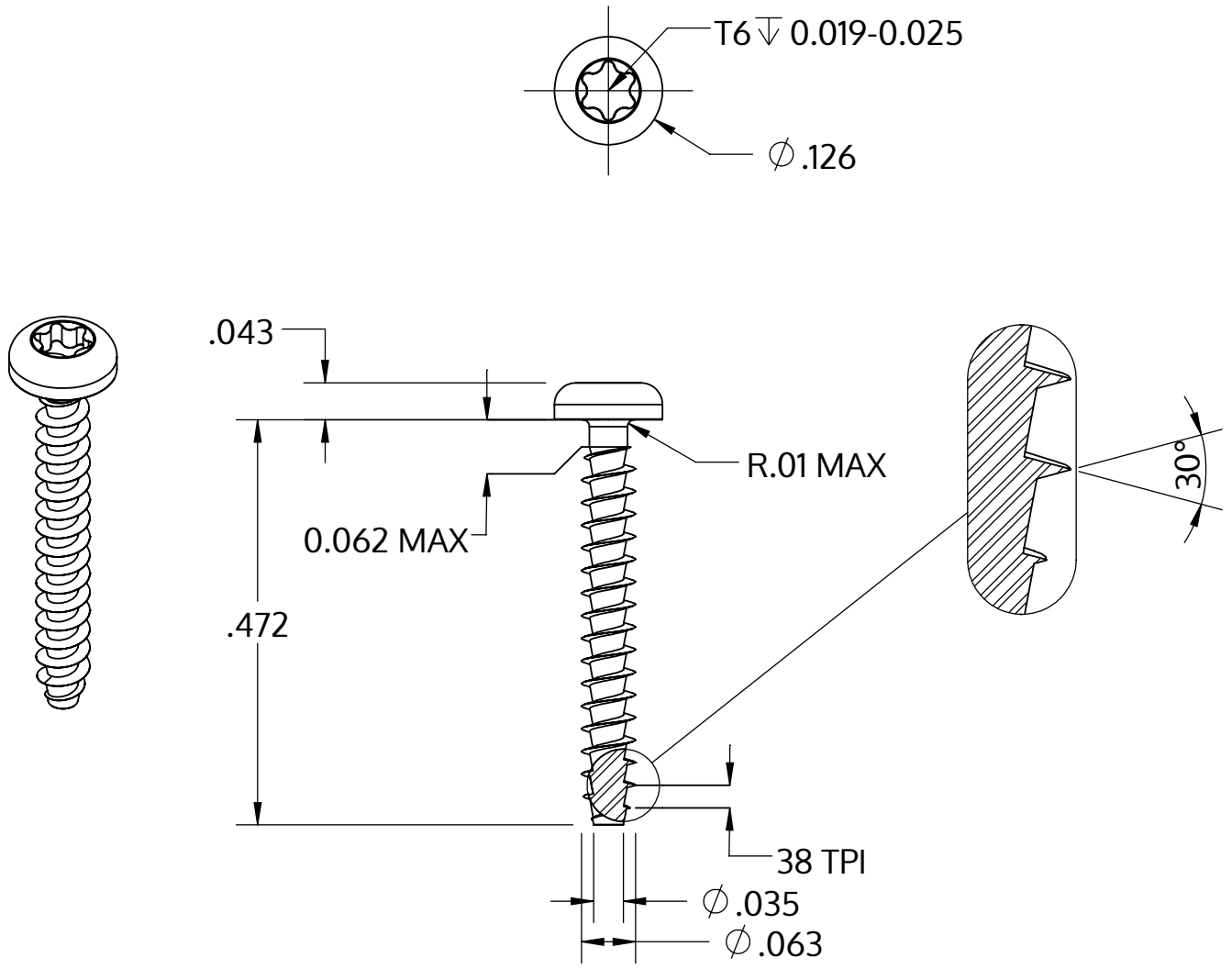

Metric size	M1.6 x 0.67 mm
US size (converted)	#0.062-38
	Tolerances [inch]
Length	+/- 0.021
Head diameter	+0 / -0.011
Head height	+/- 0.004
Thread diameter	+0.005 / -0

Açıklaması	STP39A 1.6x12.0 - T6
Malzeme	Paslanmaz Çelik A2
Kaplama	Parlak, cilalanmış ve pasifleştirilmiştir
Ağırlık	0.157 kg / 1000 Adet

SCREWERK	**STP39A0160120E**	
_Zoll Zeichnung Größe A	Ölçeklendirme 5:1	2024-10