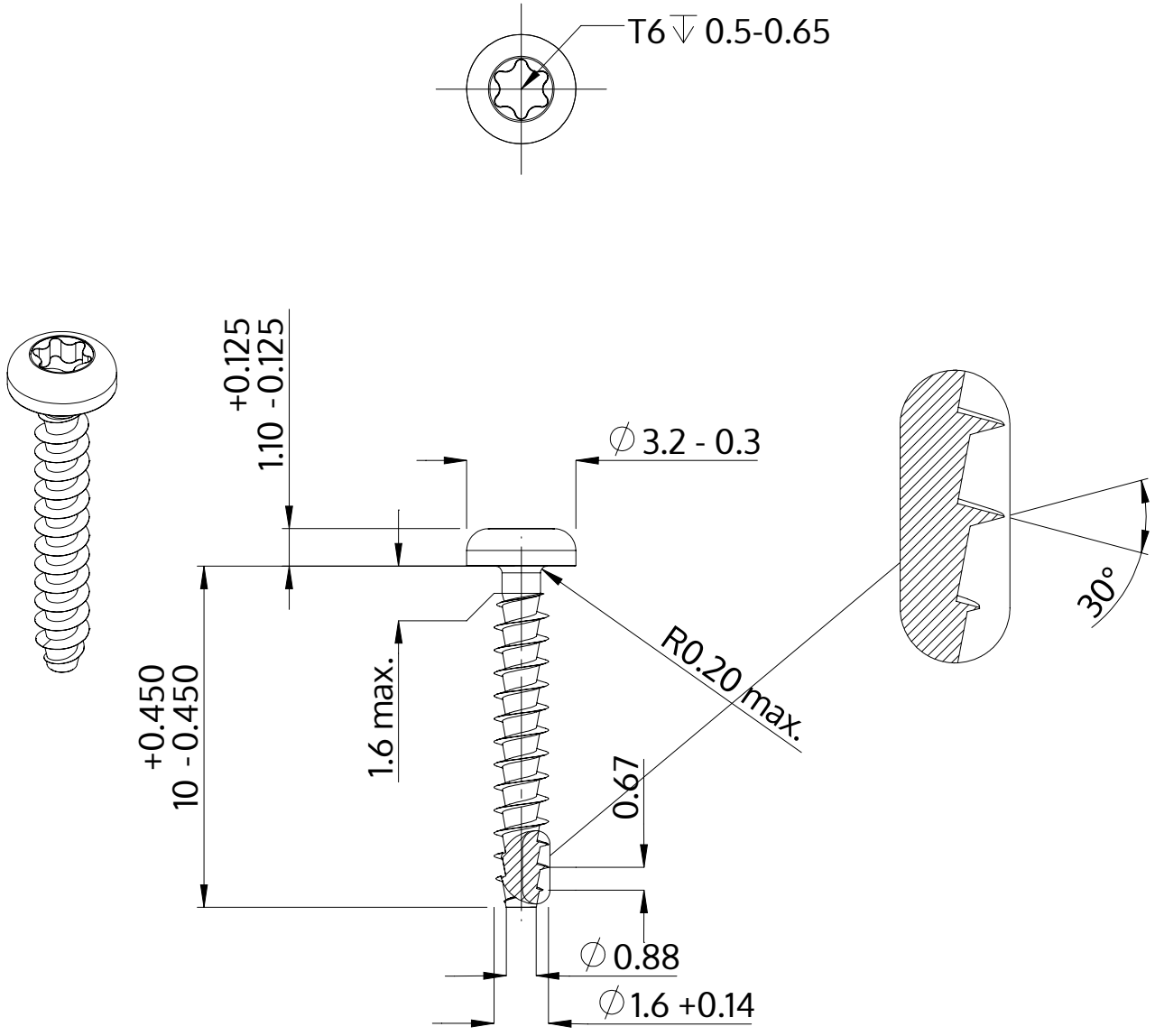

Popis	STP39A 1.6x10.0 - T6
Materiál	Temperovaná ocel
Povrch	Pozinkovaná 5-7 µm, temperovaná, modrá, pasivovaná průhledně
Hmotnost	0.138 kg / 1000 Kus

SCREWERK	**STP39A0160100S**	
Metric výkres A4	Měřítko 5:1	2024-10