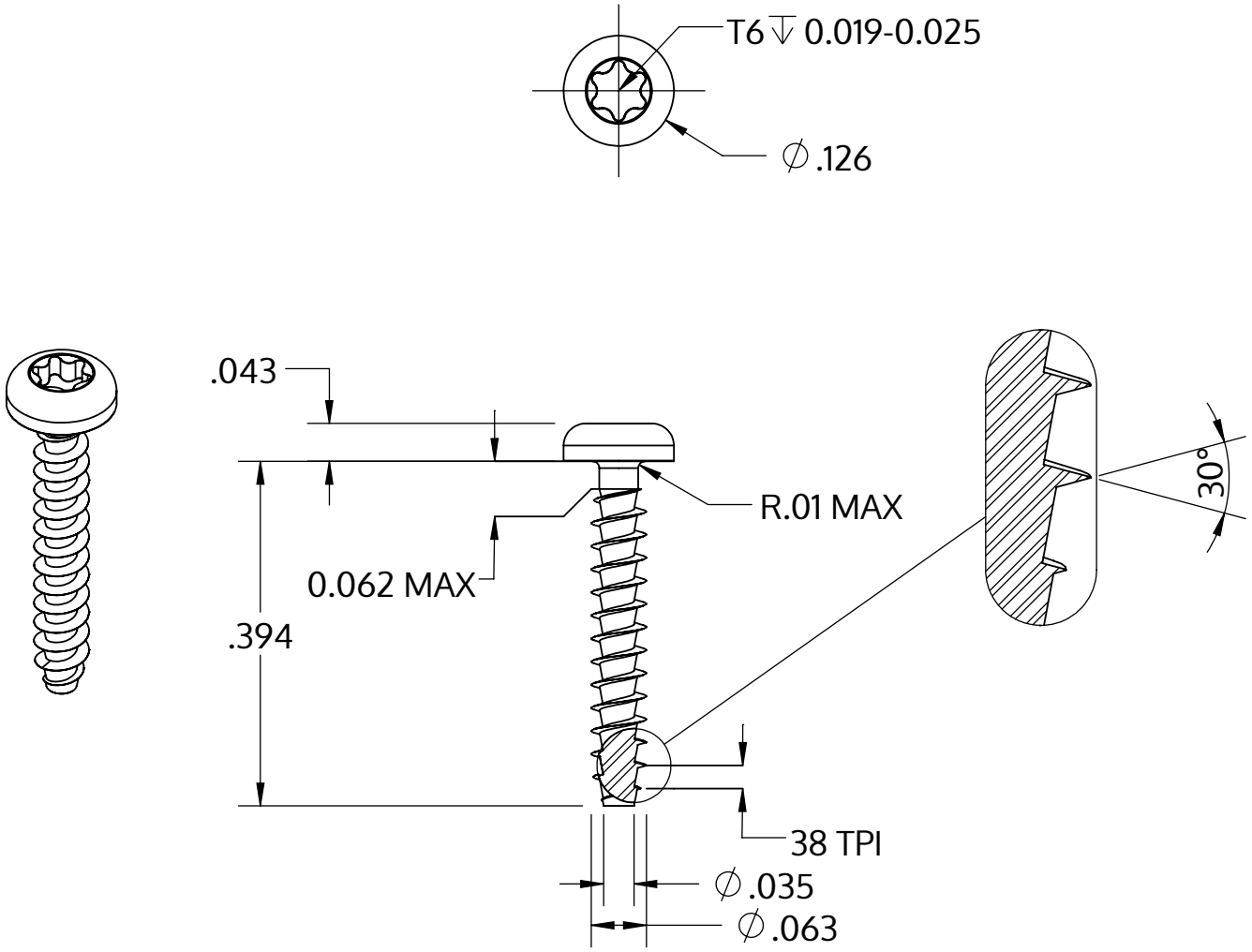

Metric size	M1.6 x 0.67 mm
US size (converted)	#0.062-38
	Tolerances [inch]
Length	+/- 0.017
Head diameter	+0 / -0.011
Head height	+/- 0.004
Thread diameter	+0.005 / -0

Beschreibung	STP39A 1.6x10.0 - T6
Werkstoff	Edelstahl A2
Oberfläche	blank, gebeizt und passiviert
Gewicht	0.138 kg / 1000 Stück

SCREWERK	**STP39A0160100E**	
Zoll Zeichnung Größe A	Skalierung 5:1	2024-10