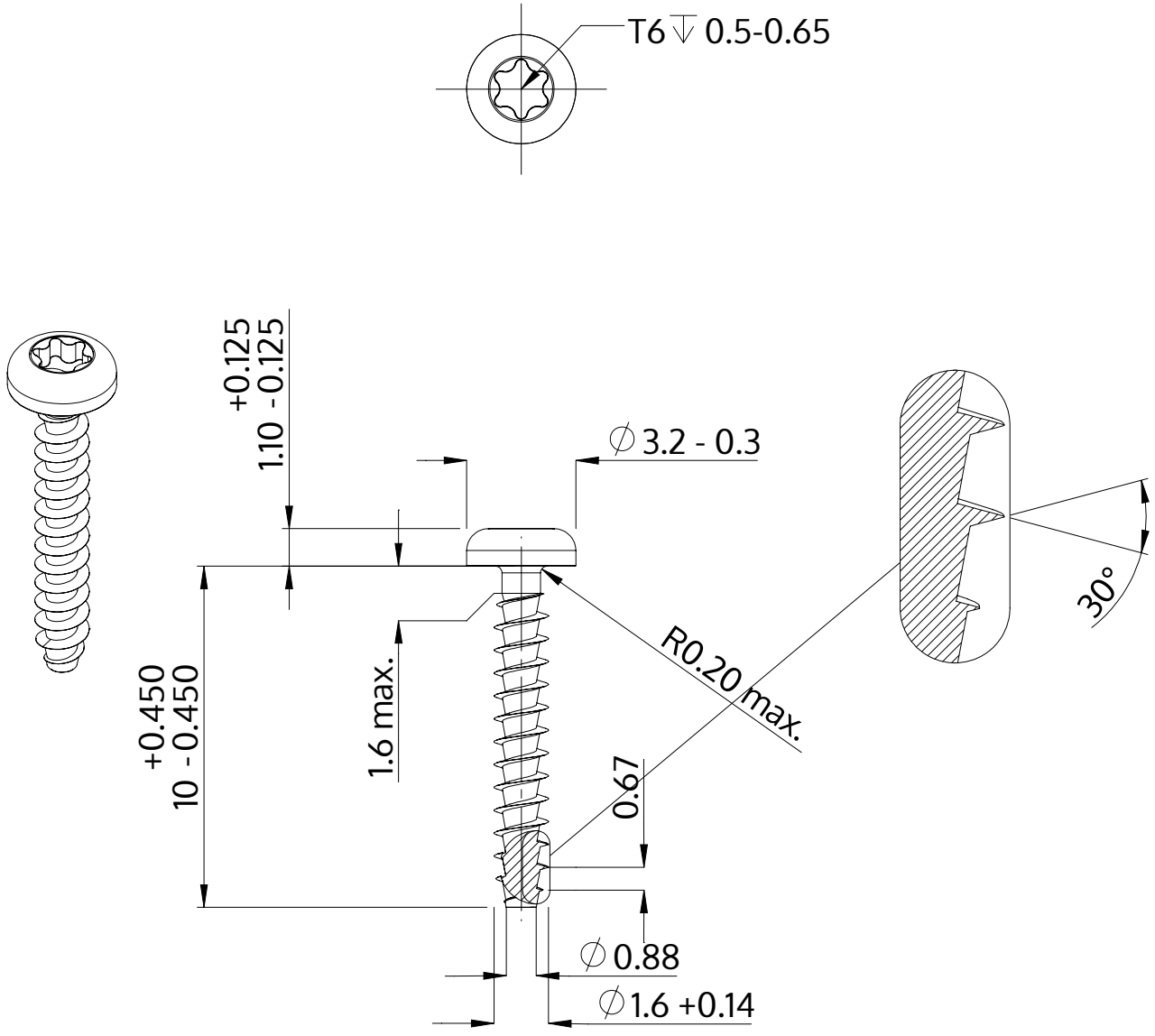


| | |
|---|---|
| Beschreibung | STP39A 1.6x10.0 - T6 |
| Werkstoff | Edelstahl A2 |
| Oberfläche | blank, gebeizt und passiviert |
| Gewicht | 0.138 kg / 1000 Stück |

| | | |
|---|---|---|
| SCREWERK | **STP39A0160100E** | |
| Metrische Zeichnung A4 | Skalierung 5:1 | 2024-10 |