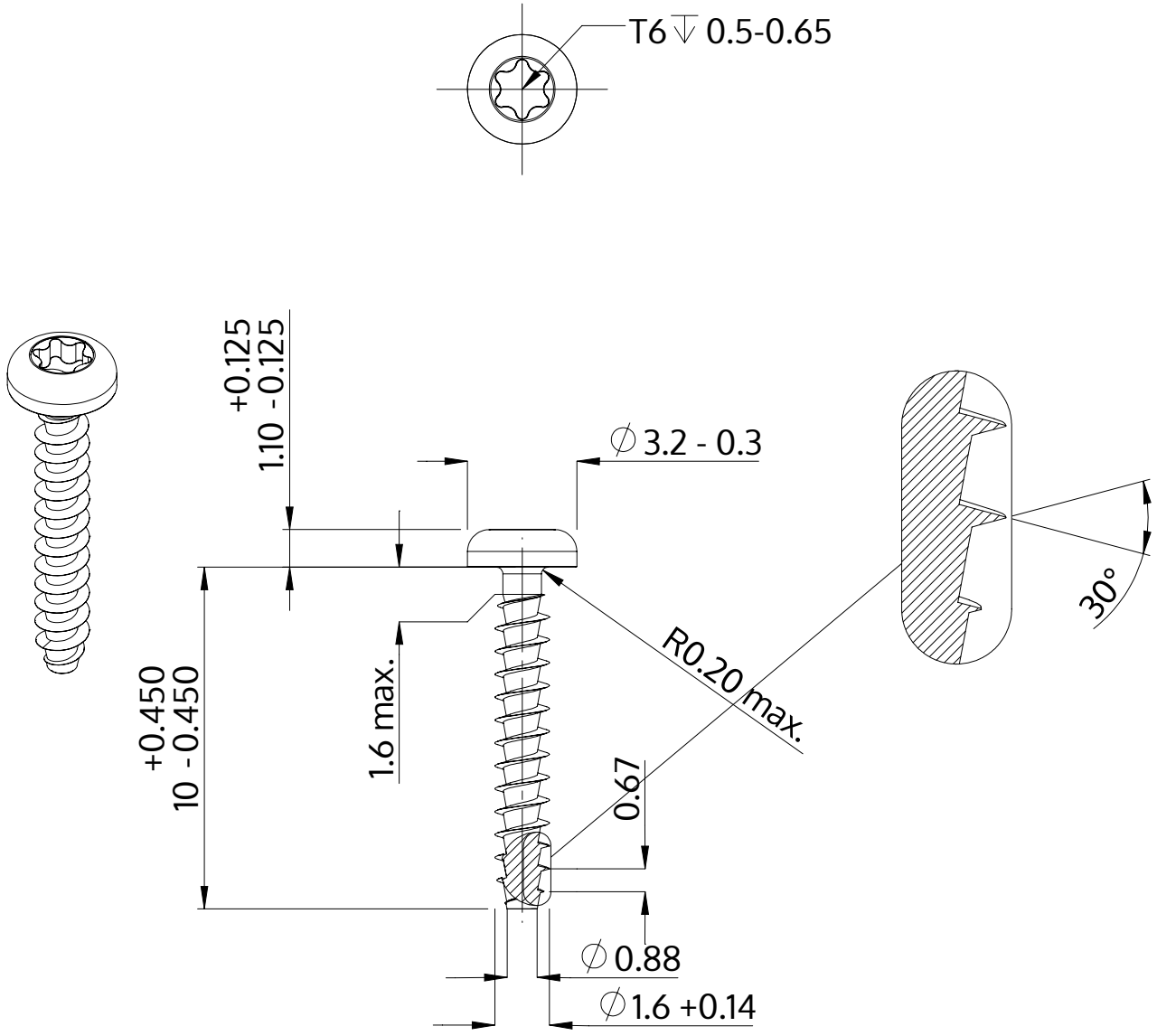

Описание	STP39A 1.6x10.0 - T6
Материал	неръждаема стомана A2
Повърхност	гланциран, полиран, пасиваран
Тегло	0.138 kg / 1000 Бройка

SCREWERK	**STP39A0160100E**	
Метричен дизайн A4	Мащаб 5:1	2024-10