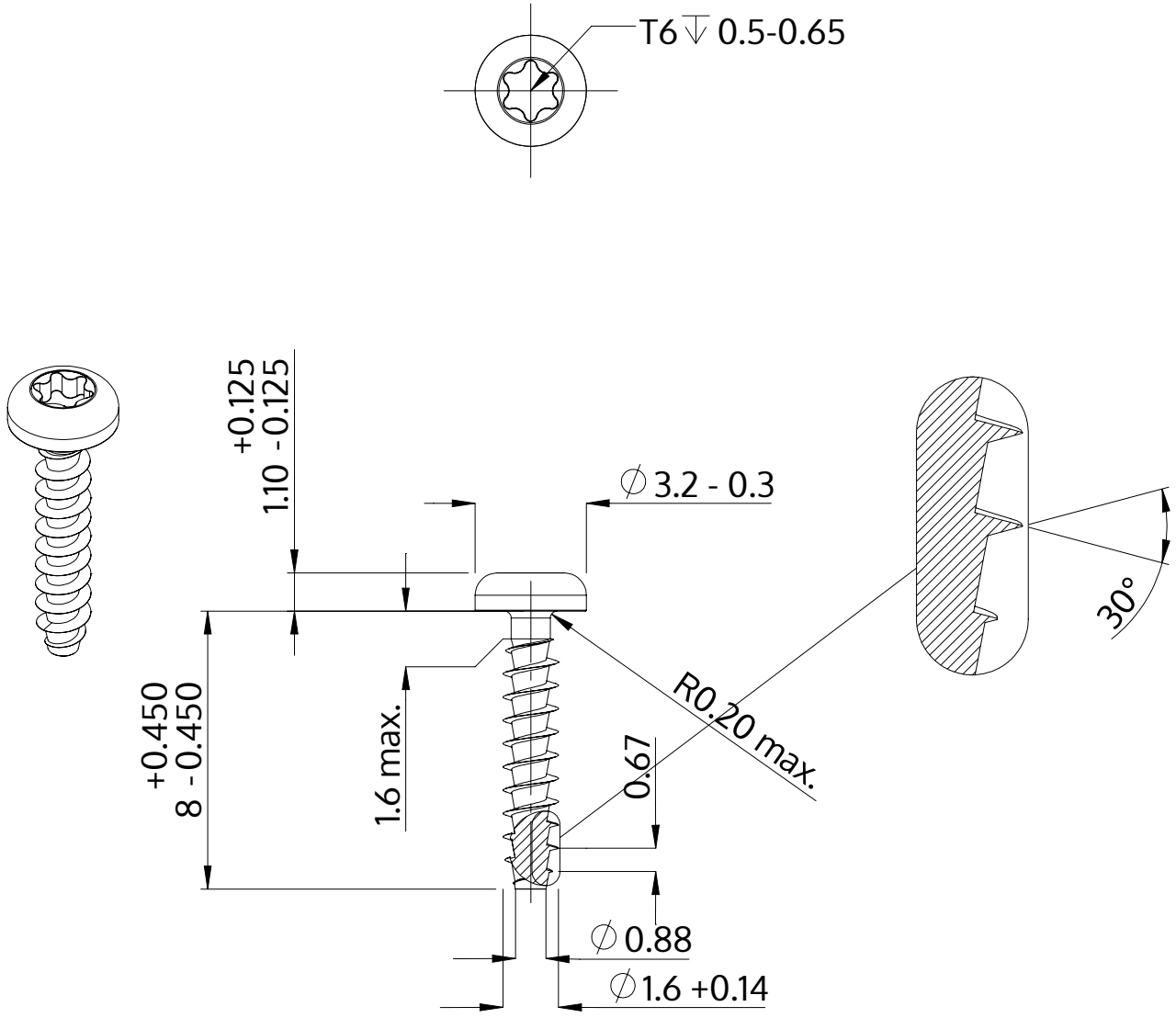

Descrizione	STP39A 1.6x8.0 - T6
Materiale	acciaio inossidabile A2
Superficie	bianco-decapato e passivato
Peso	0.120 kg / 1000 pezzi

SCREWERK	**STP39A0160080E**	
Disegno metrico A4	Scala None:1	2024-04