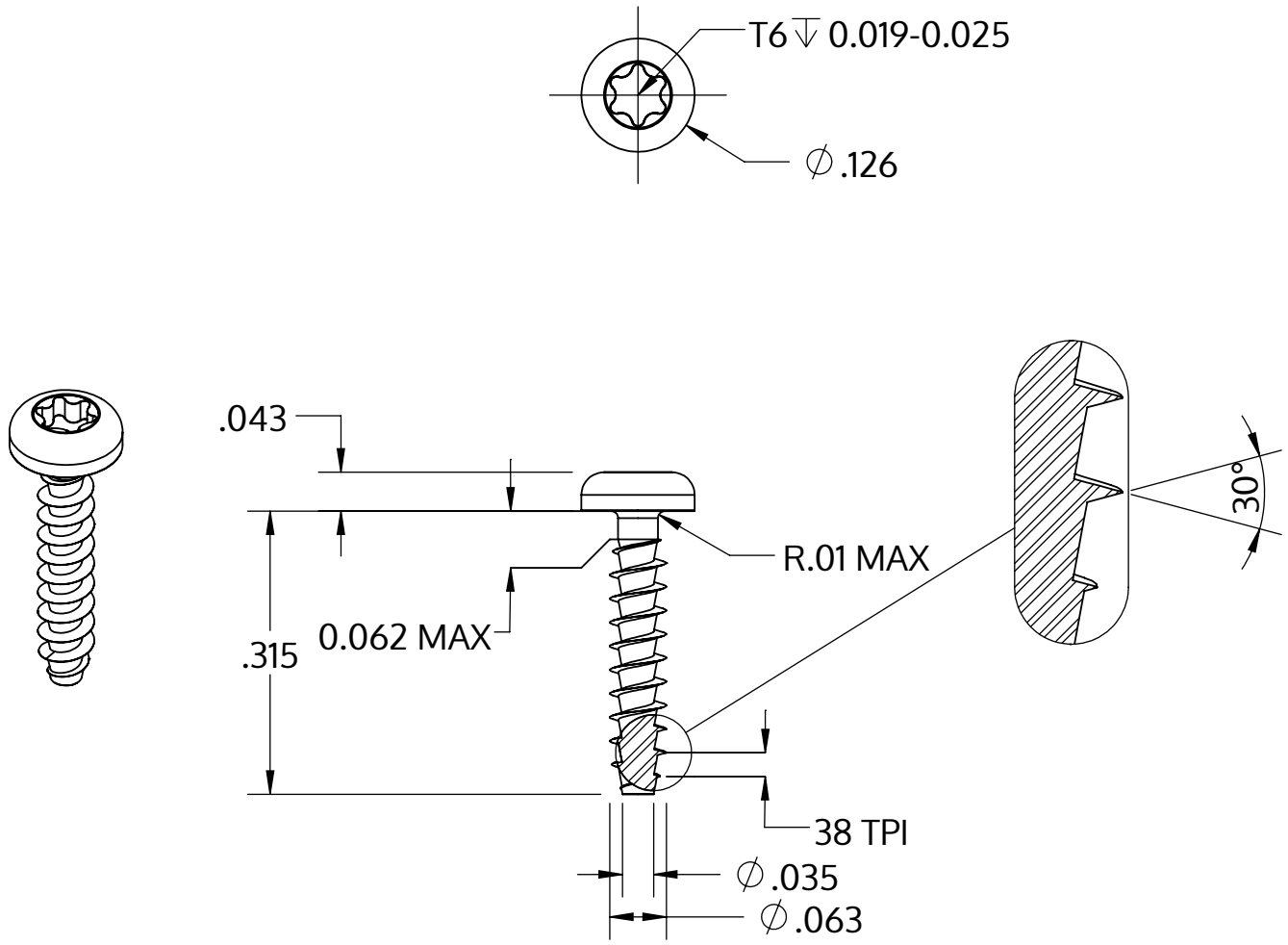

Metric size	M1.6 x 0.67 mm
US size (converted)	#0.062-38
	Tolerances [inch]
Length	+/- 0.017
Head diameter	+0 / -0.011
Head height	+/- 0.004
Thread diameter	+0.005 / -0

Descripción	STP39A 1.6x8.0 - T6
Material	Acero Inoxidable A2
Superficie	Laminado brillante, barnizado y pasivado
Peso	0.120 kg / 1000 Piezas

SCREWERK	**STP39A0160080E**	
_Zoll Zeichnung Größe A	Escalada 5:1	2024-10