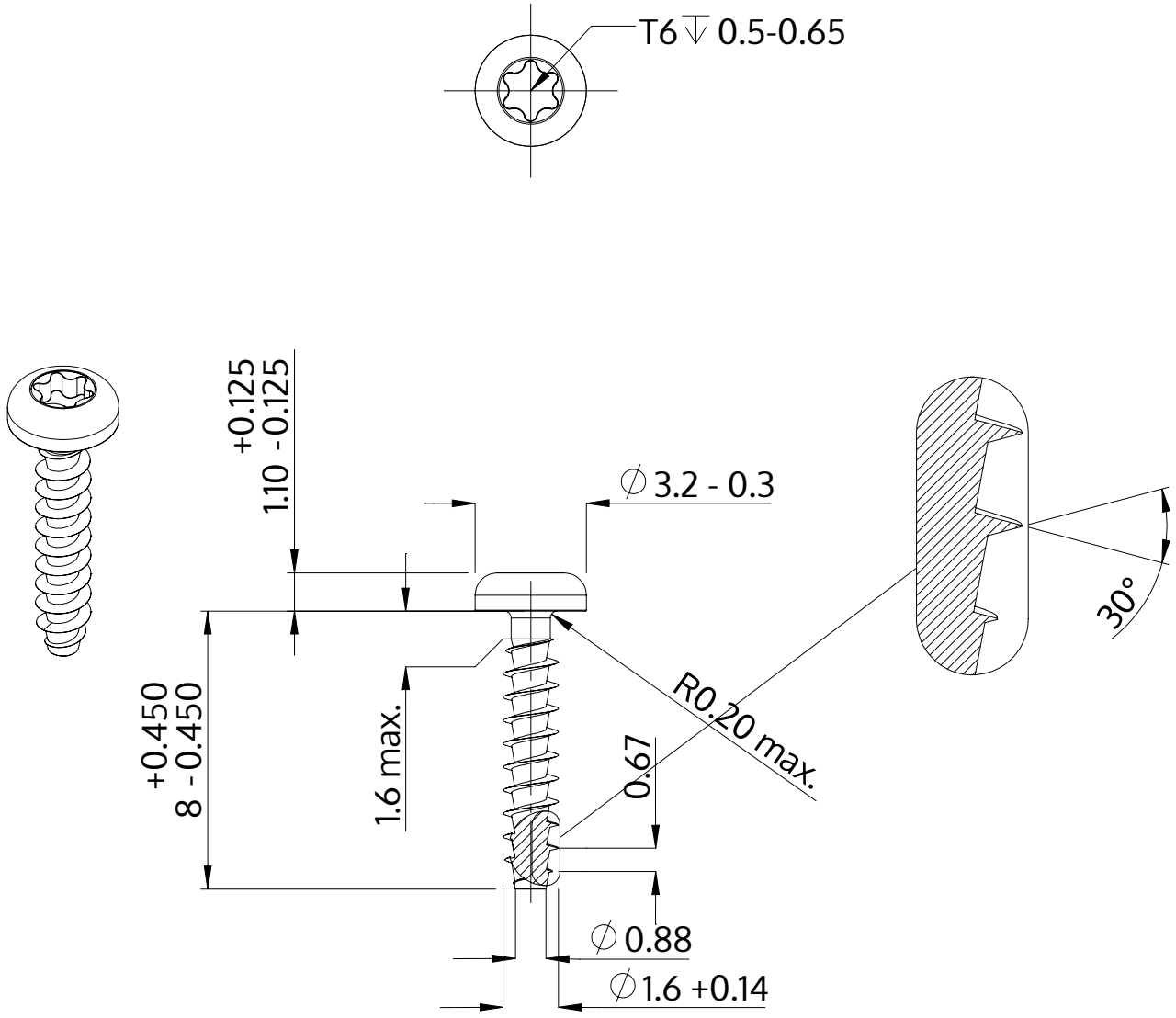

Descripción	STP39A 1.6x8.0 - T6
Material	Acero Inoxidable A2
Superficie	Laminado brillante, barnizado y pasivado
Peso	0.120 kg / 1000 Piezas

SCREWERK	**STP39A0160080E**	
Diseño métrico	Escalada 5:1	2024-10