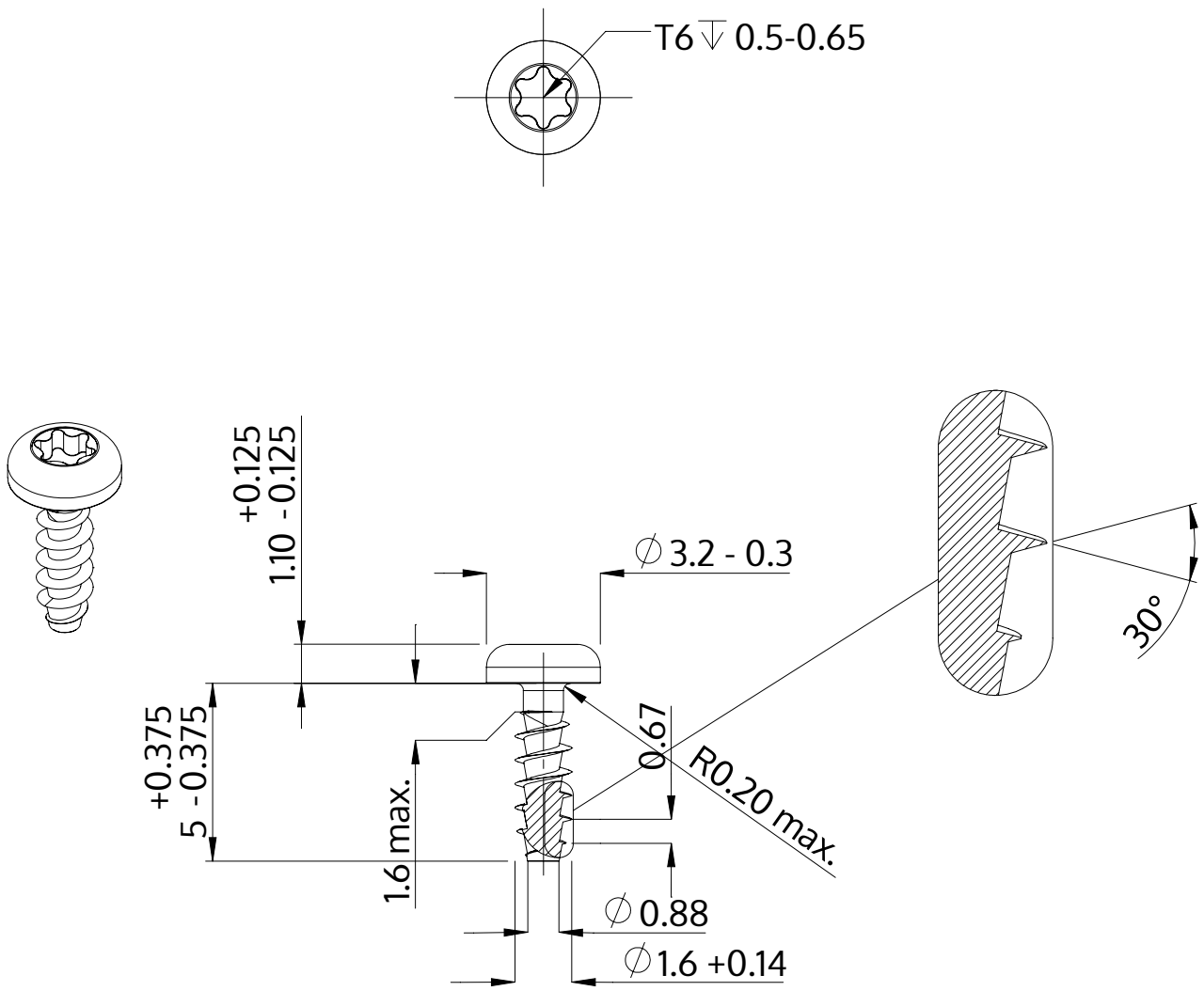

Описание	STP39A 1.6x5.0 - T6
Материал	стомана, закалена
Повърхност	Цинково покритие 5-7 µm,топлинна обработка, синьо / прозрачно пасивиране
Тегло	0.093 kg / 1000 Бройка

SCREWERK	**STP39A0160050S**	
Метричен дизайн A4	Мащаб 5:1	2024-10