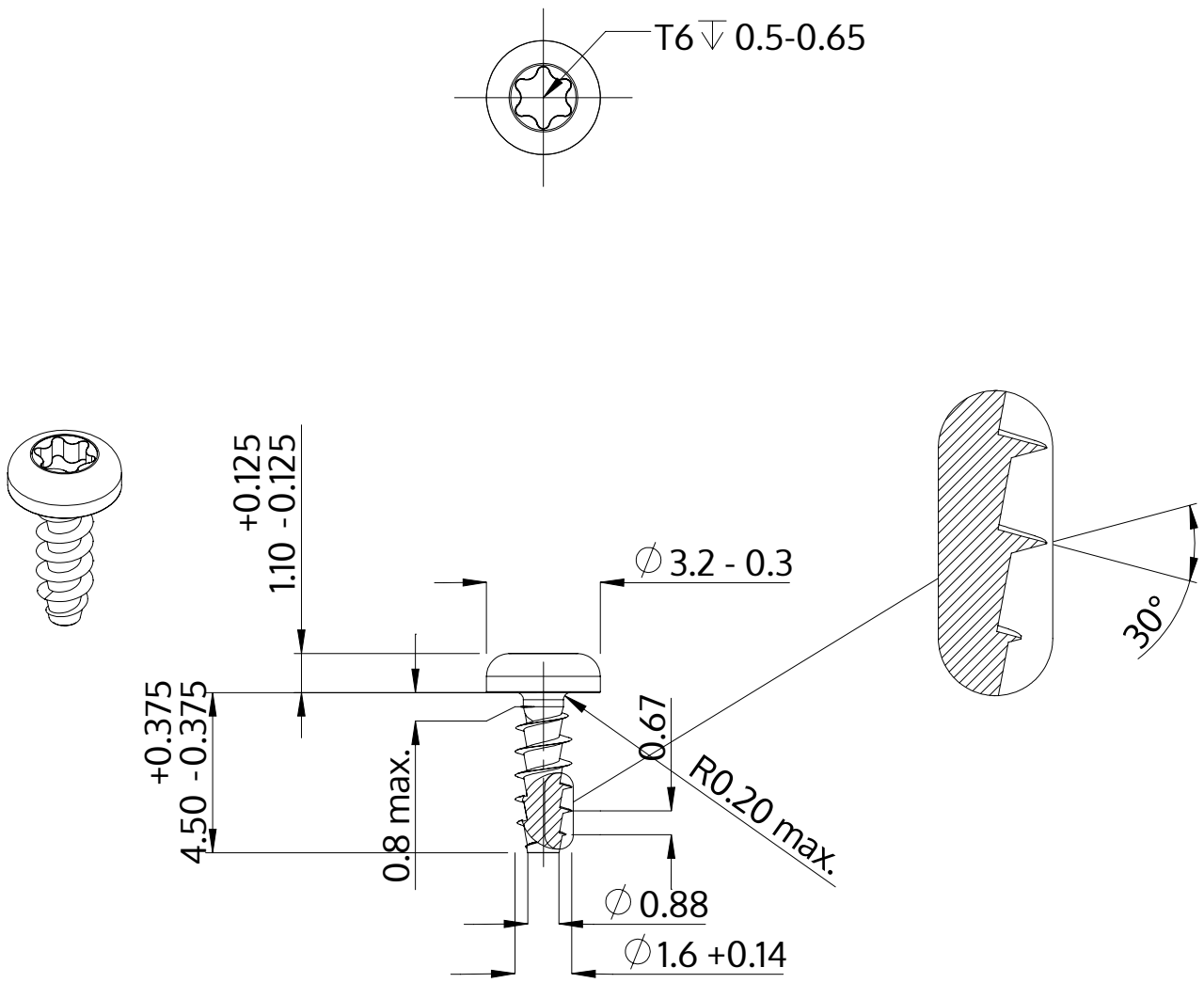

Beskrivelse	STP39A 1.6x4.5 - T6
Materiale	Stål, forædlet
Overflade	galvaniseret 5-7 µm, tempret, blå / transparent passiveret
Vægt	0.088 kg / 1000 stykke

SCREWERK	**STP39A0160045S**	
Metrisk tegning A4	Skalering 5:1	2024-10