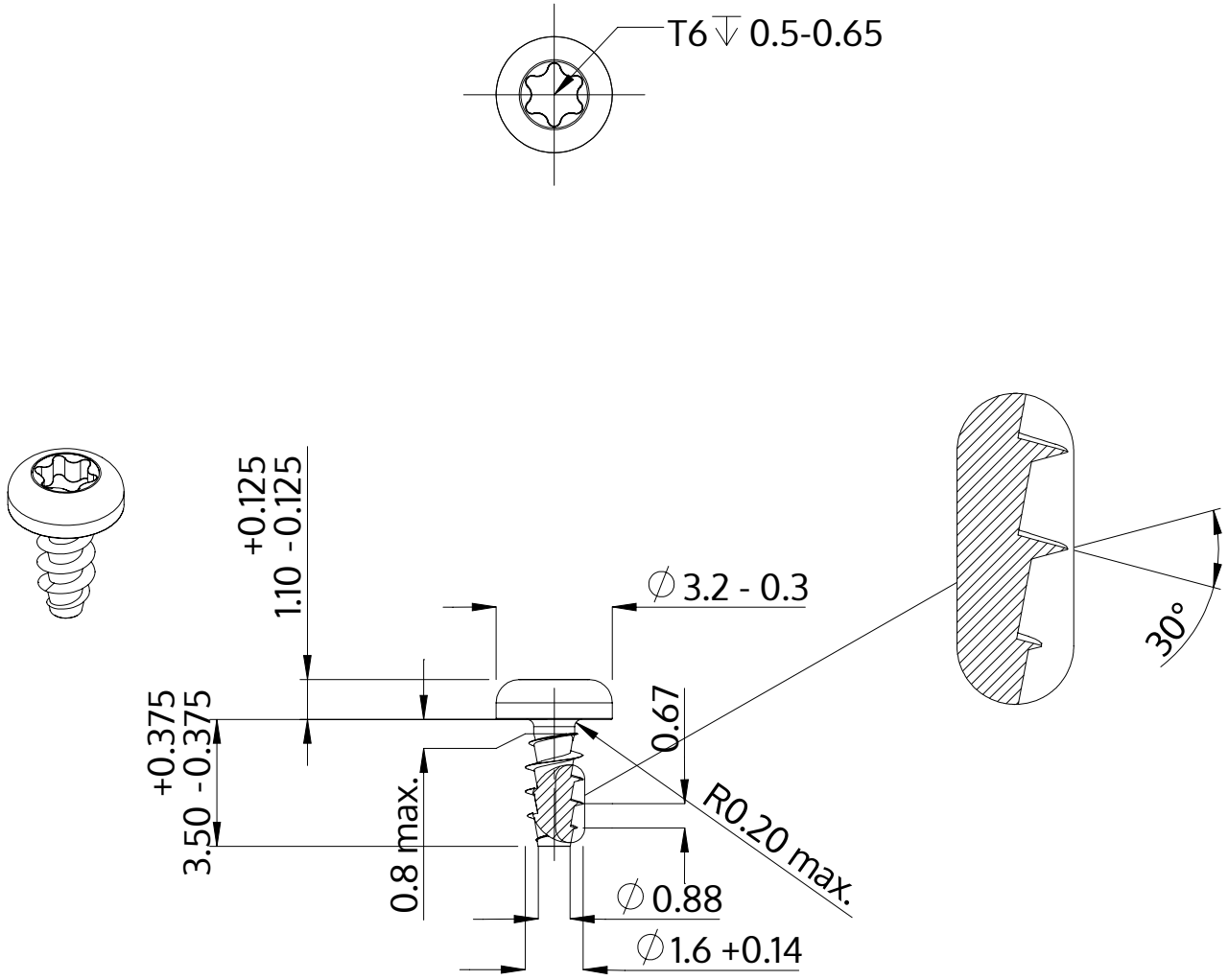

Descrizione	STP39A 1.6x3.5 - T6
Materiale	acciaio, temprato
Superficie	zincato 5-7 micron, ricotto, blu / trasparente passivato
Peso	0.079 kg / 1000 pezzi

SCREWERK	**STP39A0160035S**	
Disegno metrico A4	Scala 5:1	2024-10