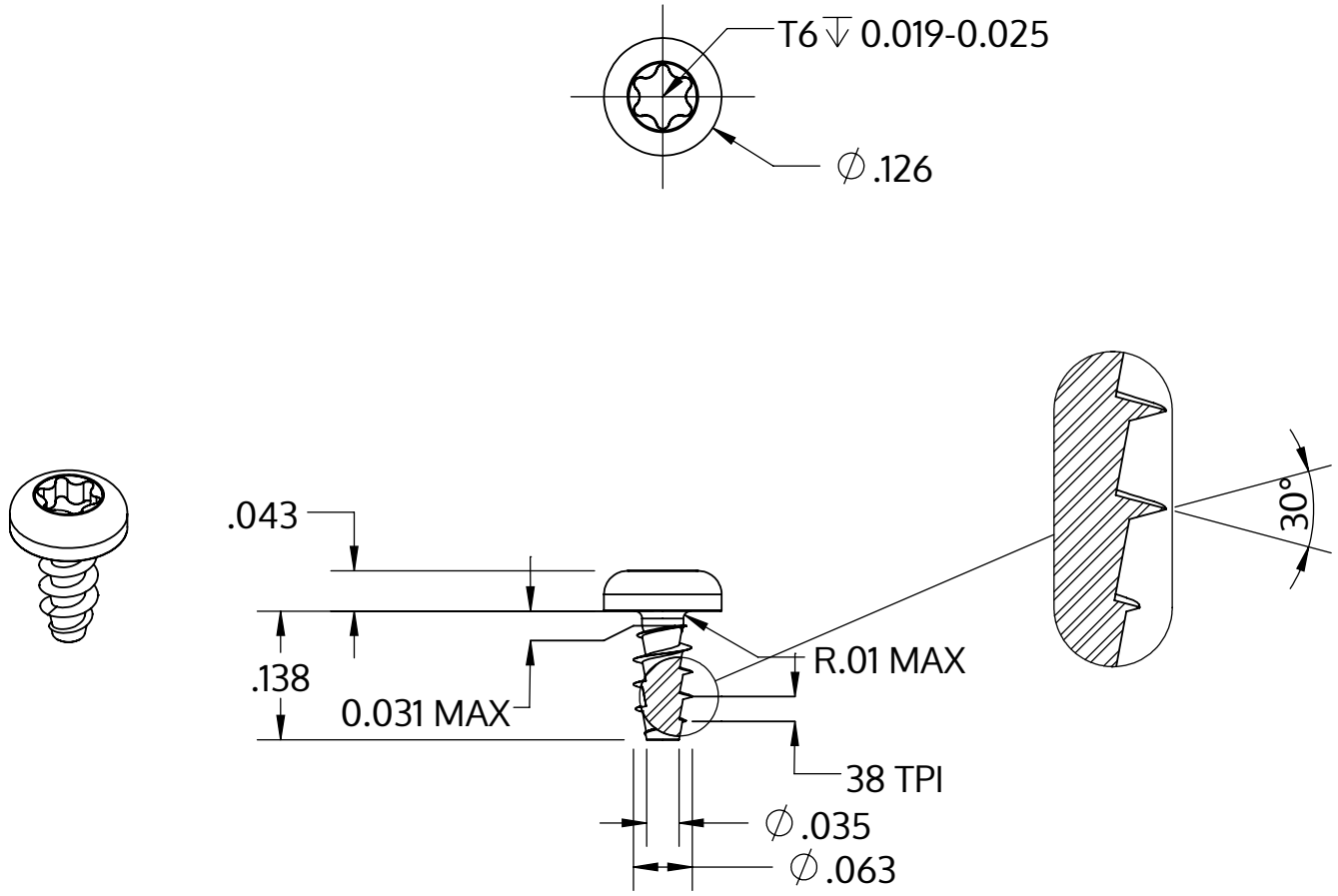

Metric size	M1.6 x 0.67 mm
US size (converted)	#0.062-38
	Tolerances [inch]
Length	+/- 0.014
Head diameter	+0 / -0.011
Head height	+/- 0.004
Thread diameter	+0.005 / -0

Descrizione	STP39A 1.6x3.5 - T6
Materiale	acciaio, temprato
Superficie	zincato 5-7 micron, ricotto, blu / trasparente passivato
Peso	0.079 kg / 1000 pezzi

SCREWERK	**STP39A0160035S**	
_Zoll Zeichnung Größe A	Scala 5:1	2024-10