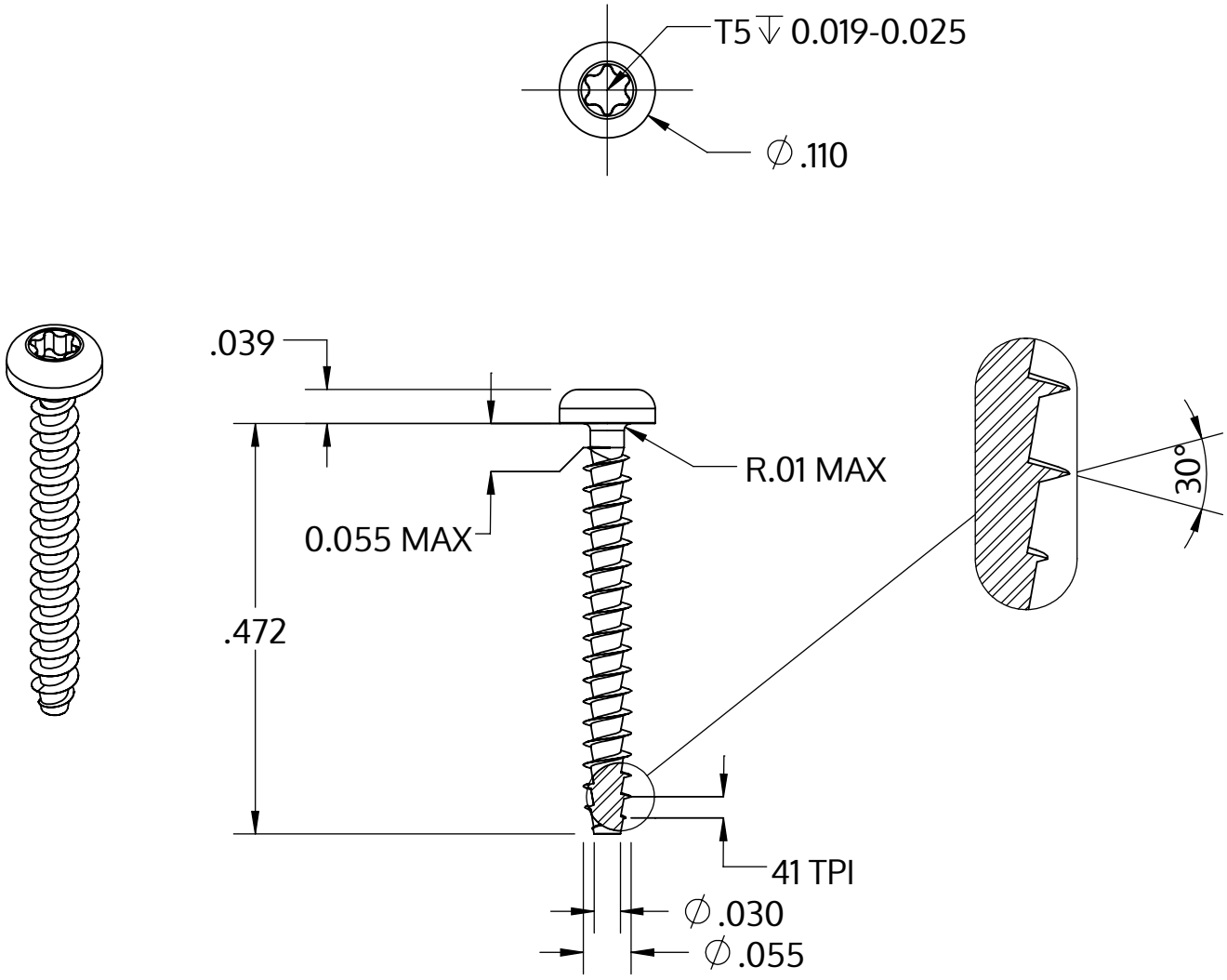

Metric size	M1.4 x 0.62 mm
US size (converted)	#0.055-41
	Tolerances [inch]
Length	+/- 0.021
Head diameter	+0 / -0.009
Head height	+/- 0.004
Thread diameter	+0.005 / -0

Descrição	STP39A 1.4x12.0 - T5
Material	inox A2
Superfície	Decapado e passivado
Peso	0.118 kg / 1000 peças

SCREWERK	**STP39A0140120E**	
_Zoll Zeichnung Größe A	Escala None:1	2024-04