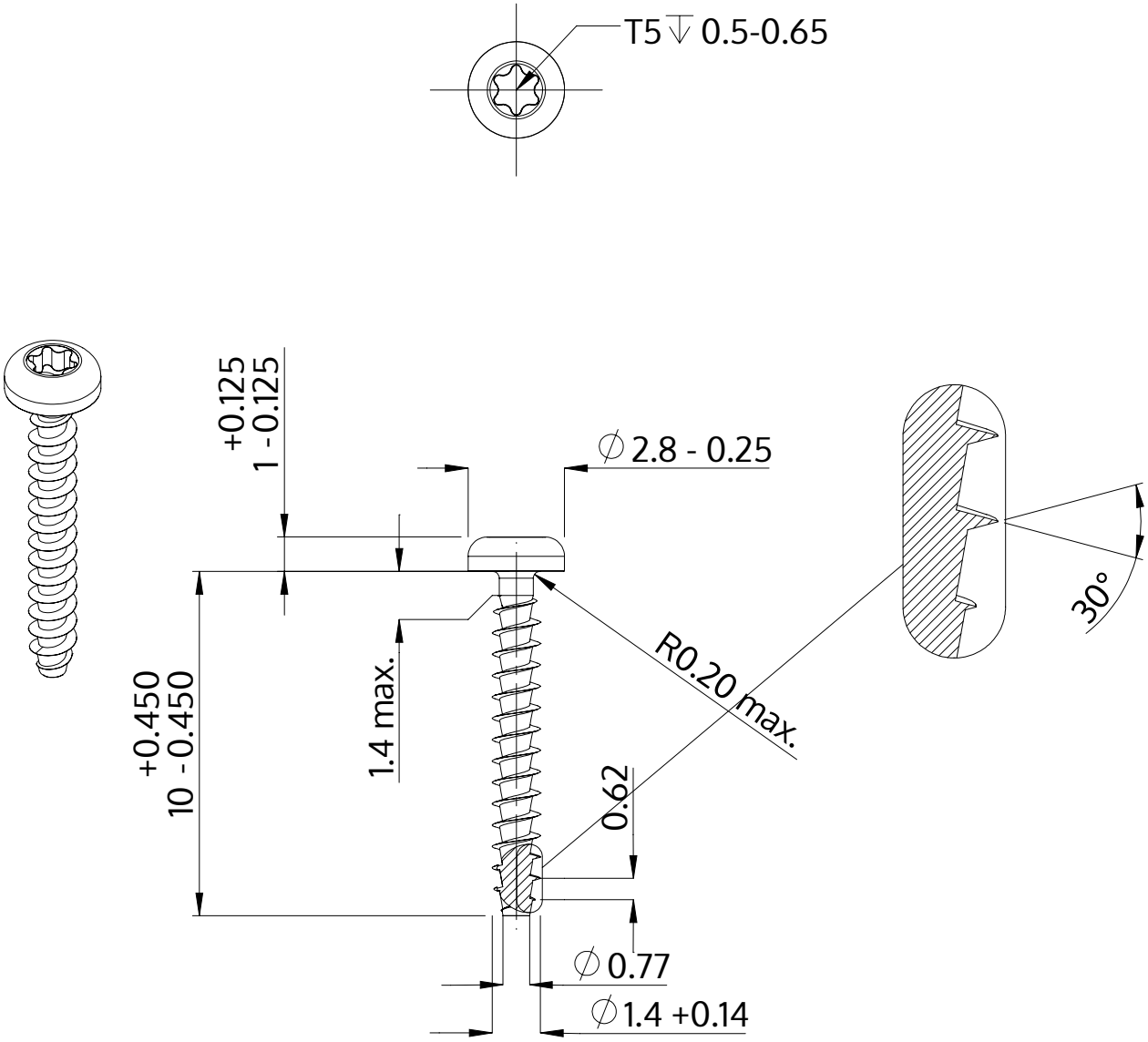

Descrição	STP39A 1.4x10.0 - T5
Material	aço, endurecido
Superfície	zincado 5-7 µm, galvanizado, azul / passivado transparente
Peso	0.104 kg / 1000 peças

SCREWERK	**STP39A0140100S**	
Desenho Métrico A4	Escala 5:1	2024-10