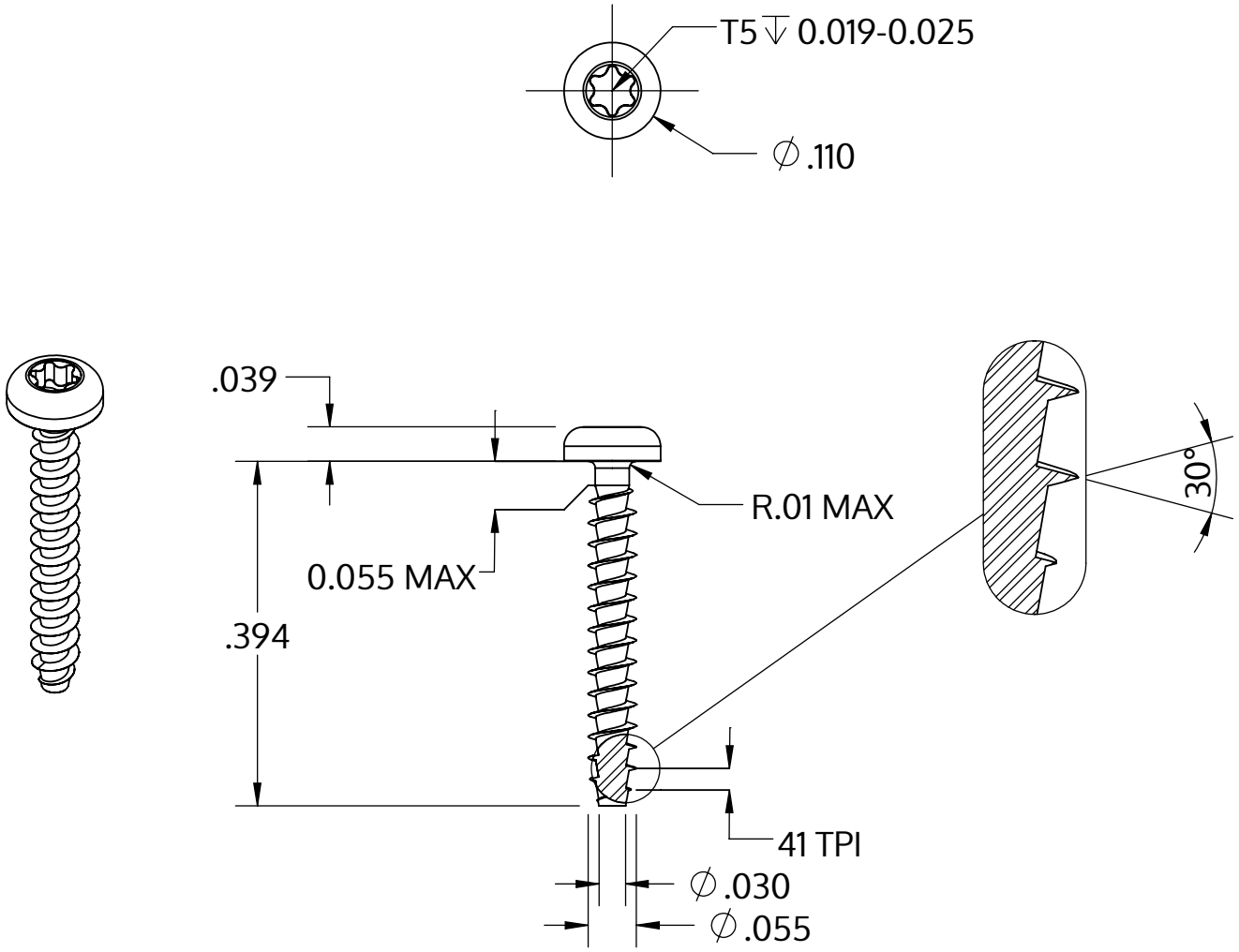

Metric size	M1.4 x 0.62 mm
US size (converted)	#0.055-41
	Tolerances [inch]
Length	+/- 0.017
Head diameter	+0 / -0.009
Head height	+/- 0.004
Thread diameter	+0.005 / -0

Descripción	STP39A 1.4x10.0 - T5
Material	Acero, endurecido
Superficie	galvanizado 5-7 micras, recocido, azul / pasivado transparente
Peso	0.104 kg / 1000 Piezas

SCREWERK	**STP39A0140100S**	
_Zoll Zeichnung Größe A	Escalada 5:1	2024-10