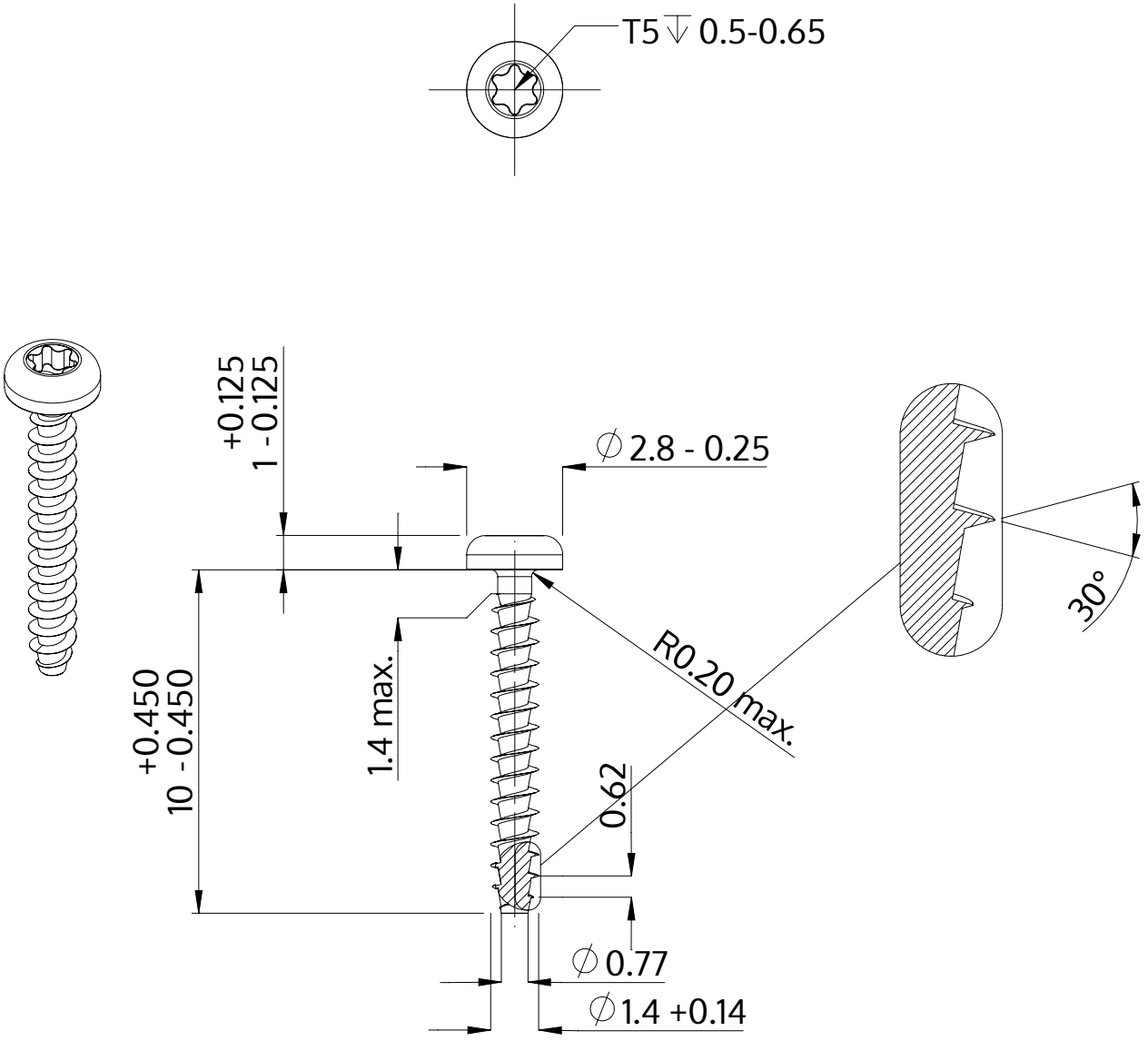

Opis	STP39A 1.4x10.0 - T5
Materiał	Stal szlachetna A2
Powierzchnia	Prosta, bejcowana i pasywowana
Waga	0.104 kg / 1000 sztuk

SCREWERK	**STP39A0140100E**	
Rysunek metryczny A4	Skala 5:1	2024-10