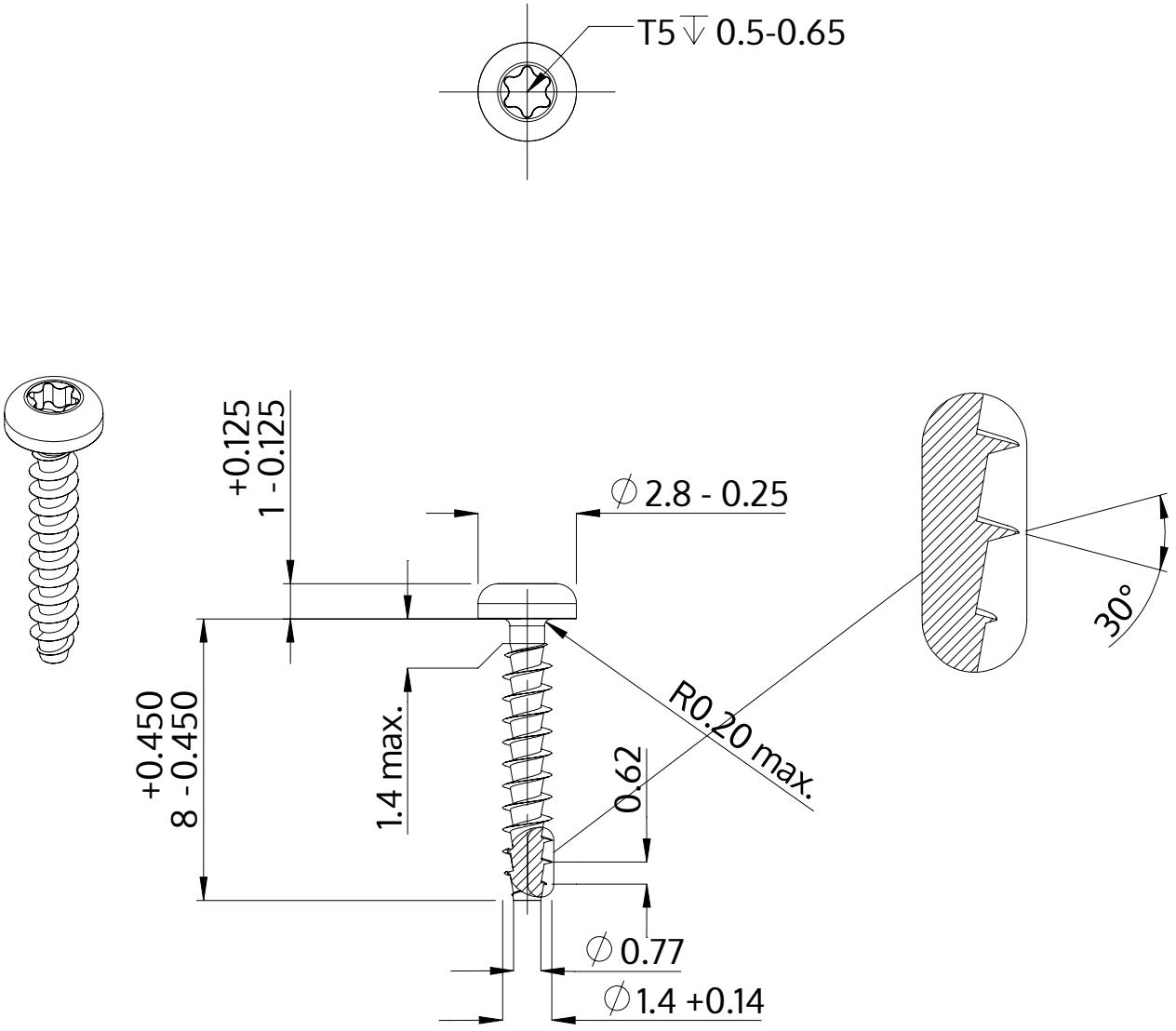

Описание	STP39A 1.4x8.0 - T5
Материал	Нержавеющая сталь A2
Поверхность	Светлый отжиг и пассивация
Вес	0.090 kg / 1000 Штука

SCREWERK	**STP39A0140080E**	
Метрический чертеж A4	Шкала 5:1	2024-10