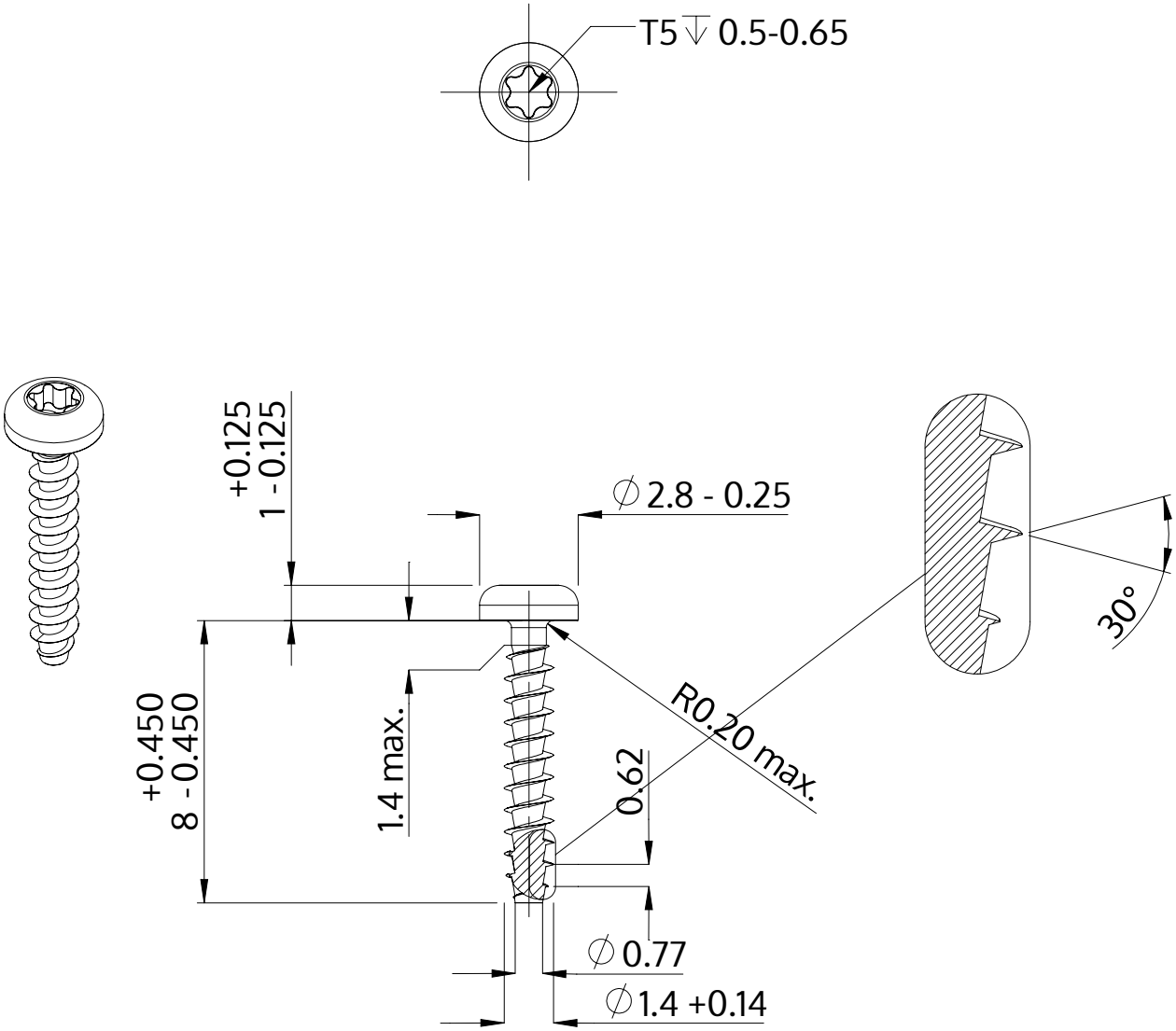

Description	STP39A 1.4x8.0 - T5
Matière	acier inoxydable A2
Surface	brillant décapé et passivé
Poids	0.090 kg / 1000 Unité

SCREWERK	**STP39A0140080E**	
Dessin métrique A4	Redimensionner 5:1	2024-10