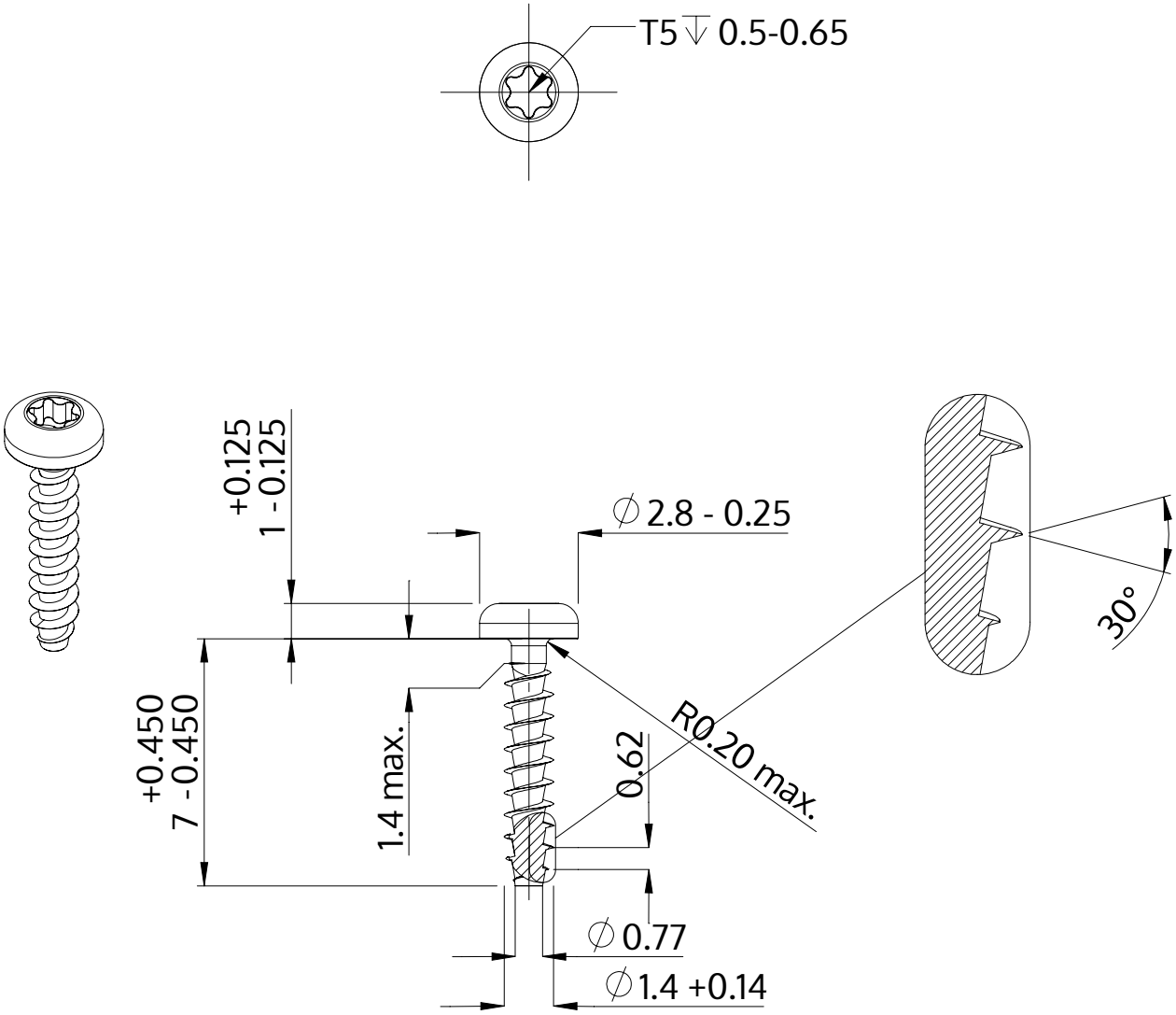

Popis	STP39A 1.4x7.0 - T5
Materiál	Nerezová ocel A2
Povrch	holá, mořená a pásová ocel
Hmotnost	0.082 kg / 1000 Kus

SCREWERK	**STP39A0140070E**	
Metric výkres A4	Měřítko 5:1	2024-10