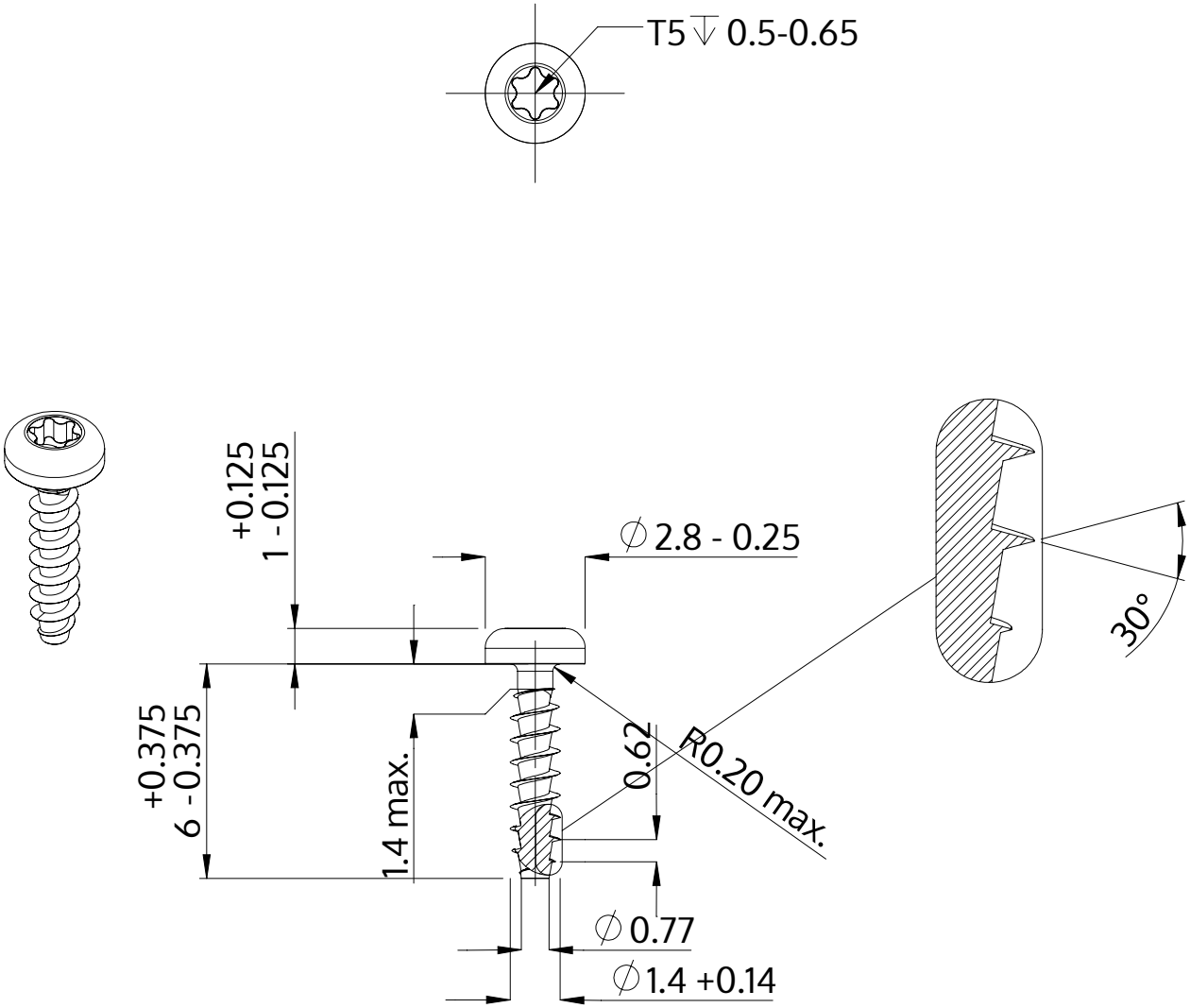

Beskrivning	STP39A 1.4x6.0 - T5
Material	rostfritt stål A2
Yta	blank och passiviserad
Vikt	0.075 kg / 1000 styck

SCREWERK	**STP39A0140060E**	
Metrisk skiss A4	Skala 5:1	2024-10