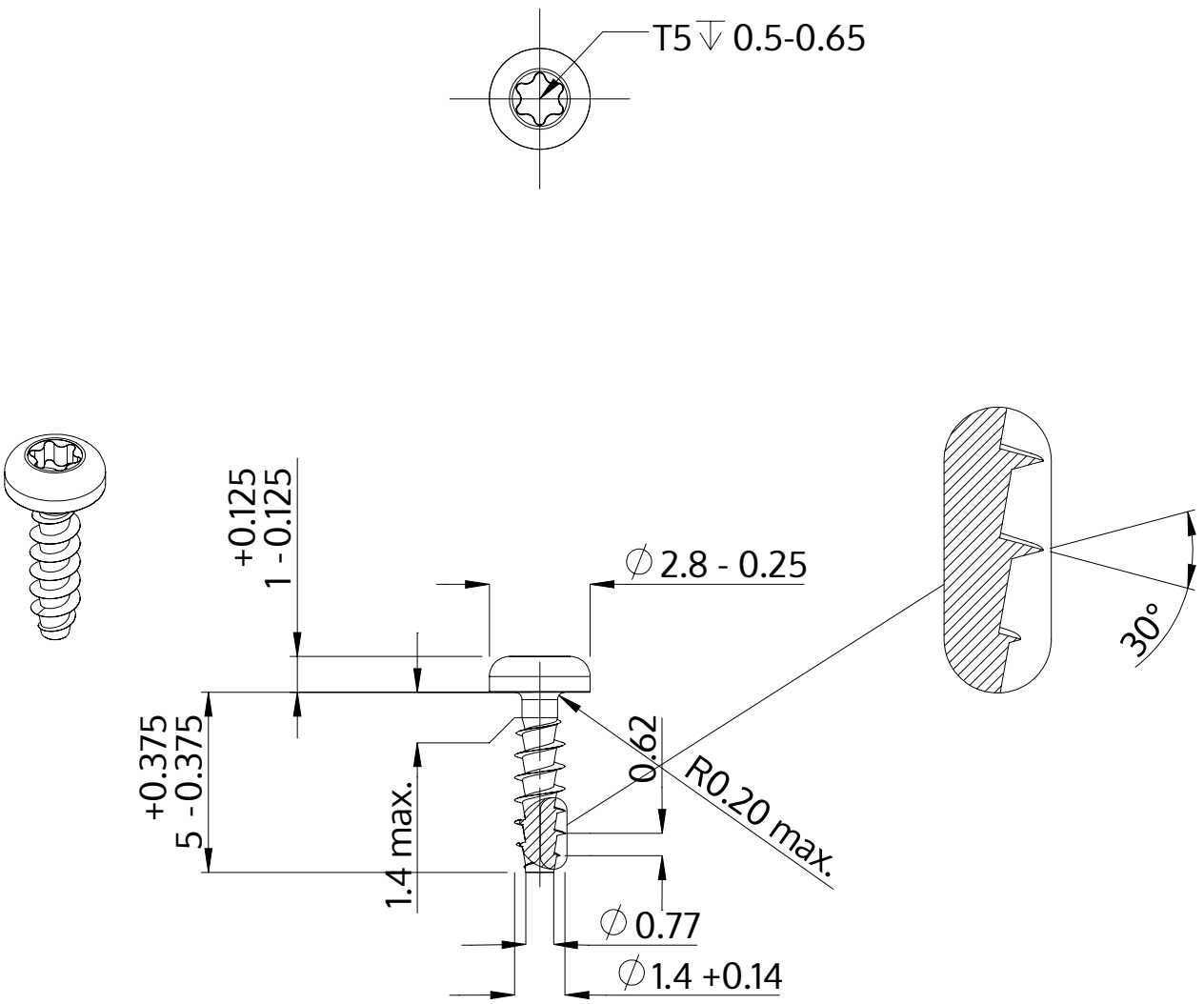

Описание	STP39A 1.4x5.0 - T5
Материал	сталь, упрочненная
Поверхность	Оцинковка 5-7µm, термообработка,синий / прозрачный пассивация
Вес	0.068 kg / 1000 Штука

SCREWERK	**STP39A0140050S**	
Метрический чертеж A4	Шкала None:1	2024-04