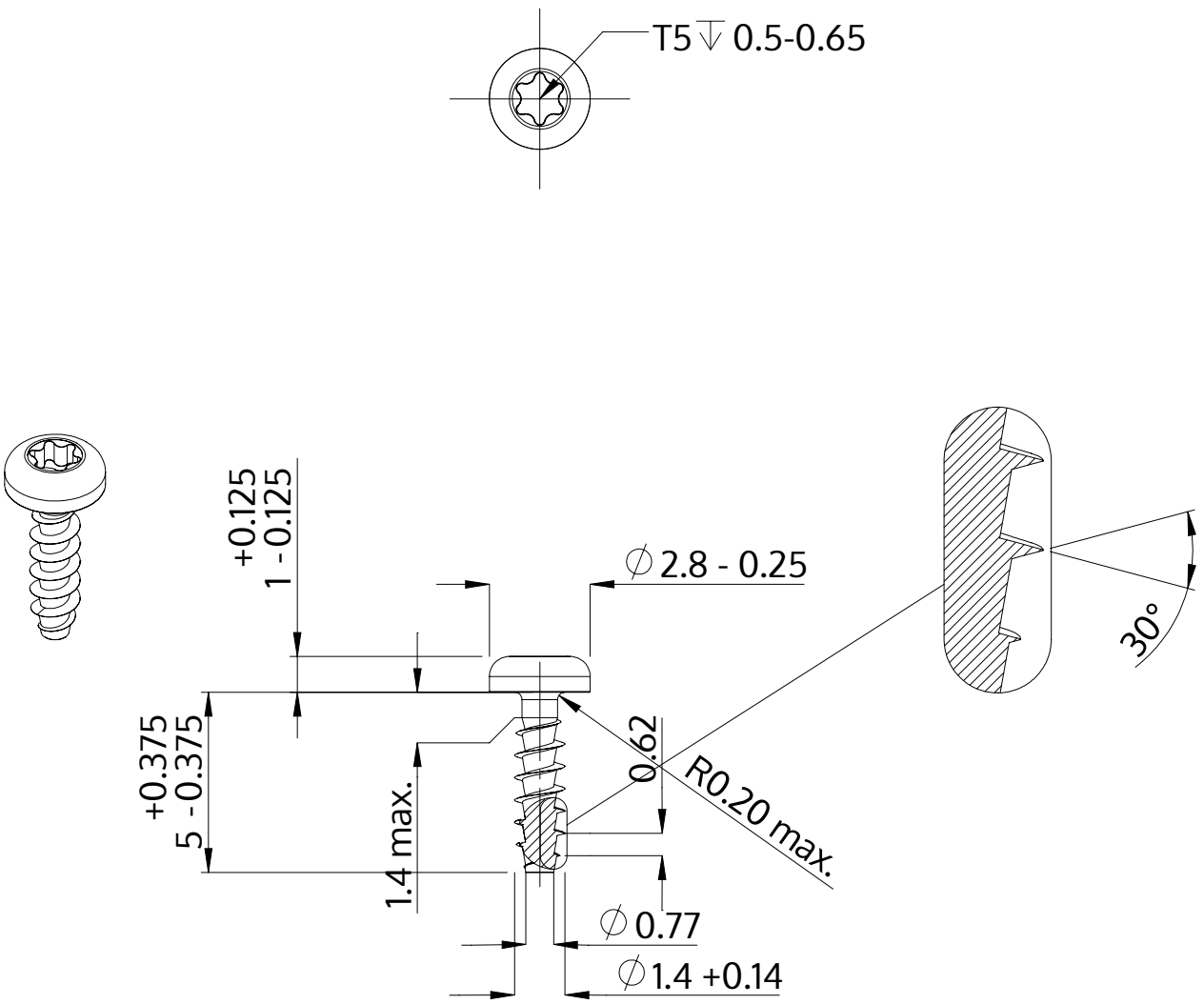

Açıklaması	STP39A 1.4x5.0 - T5
Malzeme	Paslanmaz Çelik A2
Kaplama	Parlak, cilalanmış ve pasifleştirilmiştir
Ağırlık	0.068 kg / 1000 Adet

SCREWERK	**STP39A0140050E**	
Metrik çizim A4	Ölçeklendirme 5:1	2024-10