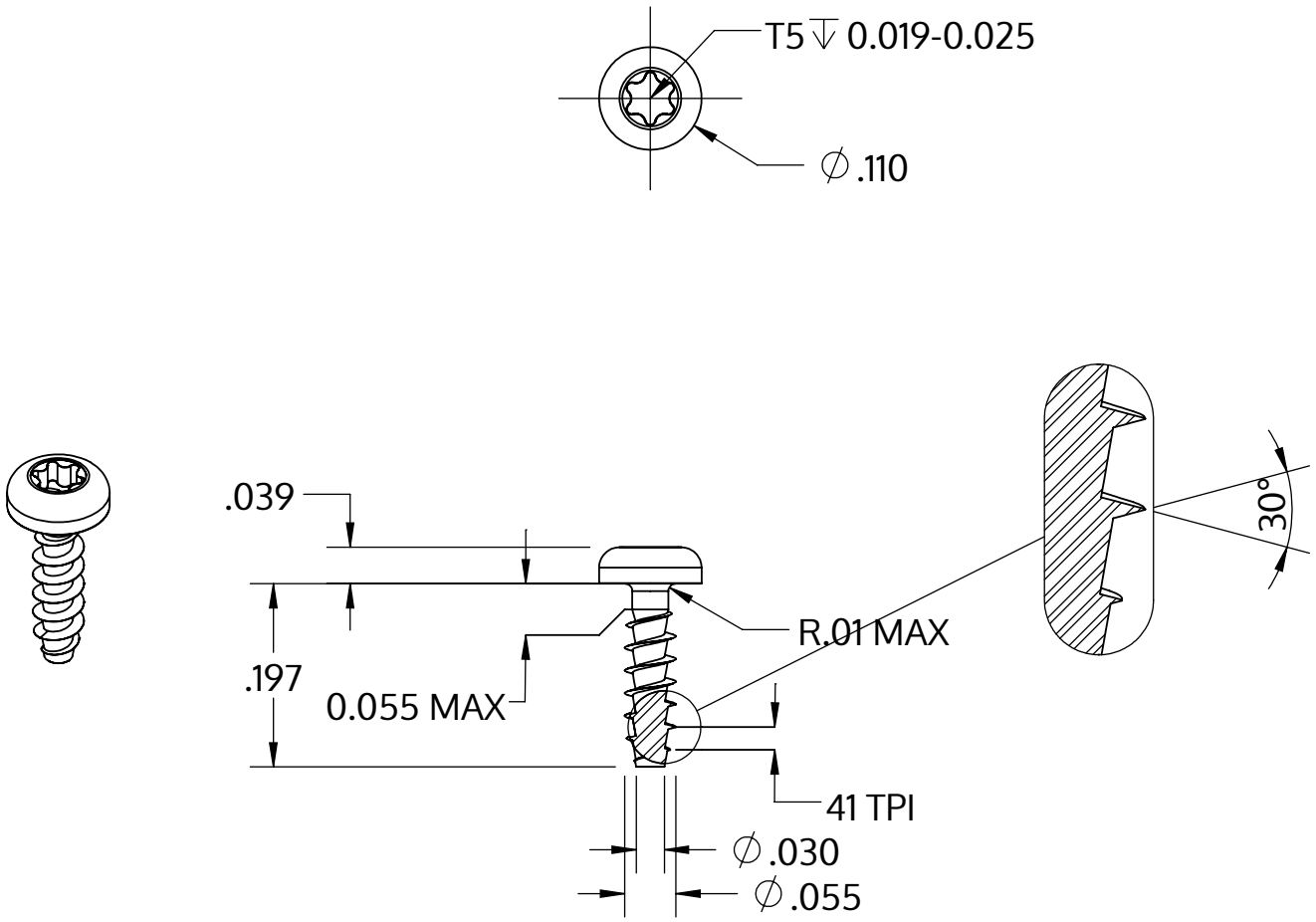


| | |
|---|---|
| Metric size | M1.4 x 0.62 mm |
| US size (converted) | #0.055-41 |
| | Tolerances [inch] |
| Length | +/- 0.014 |
| Head diameter | +0 / -0.009 |
| Head height | +/- 0.004 |
| Thread diameter | +0.005 / -0 |

| | |
|---|---|
| Açıklaması | STP39A 1.4x5.0 - T5 |
| Malzeme | Paslanmaz Çelik A2 |
| Kaplama | Parlak, cilalanmış ve pasifleştirilmiştir |
| Ağırlık | 0.068 kg / 1000 Adet |

| | | |
|---|---|---|
| SCREWERK | **STP39A0140050E** | |
| _Zoll Zeichnung Größe A | Ölçeklendirme 5:1 | 2024-10 |